PRODUCTINFORMATIE

KAPPA LOAD

9652ITP160P63 flat kick pedal

EAN 4031582445299



Afbeelding kan afwijken van het oorspronkelijke product

PRESTATIES

Rolprestaties	●●●○○
Bewegingsgeluid	●●●○○
Slijtage	●●●●○
Corrosiebestendigheid	●●●○○

KERNKENMERKEN

Productnaam	Kappa load
Type	Wielen met Totale vergrendeling, Voorkant van het wiel
Standaard	EN12533 - Zwaarlast wielen
Draagvermogen bij 4 km/h	800 kg
Draagvermogen bij 6 km/h	640 kg
Elektrisch geleidend	Nee
Roestvrij	Nee
Statisch draagvermogen	1600 kg
Temperatuurbereik (minimaal)	-20 °C
Temperatuurbereik (maximaal)	60 °C
Totale hoogte	205 mm

BEHUIZING

Materiaal van de behuizing	Gietijzer, of ijzer gesmeed, zwaar
Vork Vorm	Breed, Versterkt
Zwenklager	Rollager
Offset	58 mm
Zwenk radius	183 mm
Draaicirkel	366 mm
Lubrication nipple	1

WIEL

Tread profile	vlak
Materiaal wielkern	Aluminium
Materiaal loopvlak	Polyurethaan, Gegoten
Lagering	Precisie kogellagers
As	Geschroefd met moer
Afdekkapjes	Zonder schroefdraadbeschermer
Diameter	160 mm
Breedte Loopvlak	50 mm
Hardheid van het Loopvlak (A)	92 Shore A

FITTING

Type bevestiging	Rechthoekige plaat
Lengte plaat	135 mm
Breedte plaat	110 mm
Lengte plaatgat (maximaal)	105 mm
Breedte plaatgat (minimaal)	75 mm
Breedte plaatgat (maximaal)	80 mm
Diameter plaatgat	11 mm

© Copyright 2026 TENTE International GmbH

KAPPA LOAD

9652ITP160P63 flat kick pedal

EAN 4031582445299

Producttekeningen

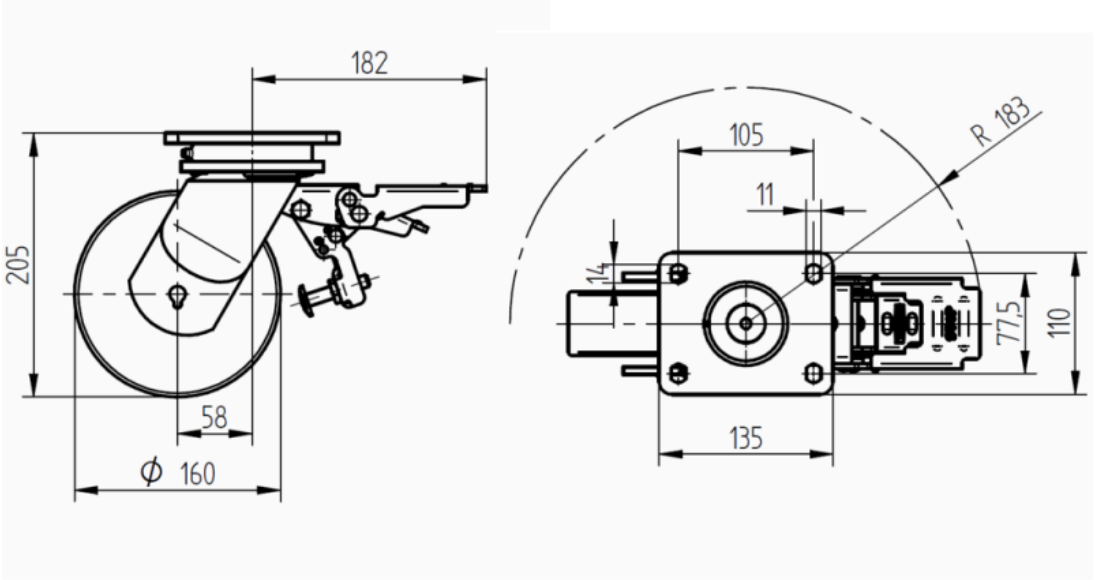

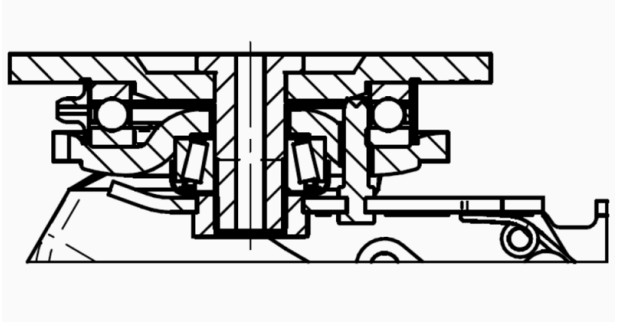

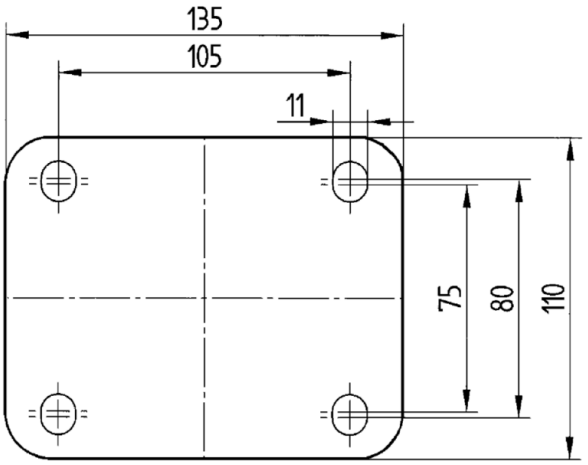

© Copyright 2026 TENTE International GmbH