製品情報

LINEA

5941XSC100P30-13 RAL9002

EAN 4031582352627



画像は元の製品と異なる場合があります

パフォーマンス

回転性能	●●●●●
動きのノイズ	●●●○○
摩擦	●●●●○
耐食性	●●●●○

コア属性

製品名	Linea
ハウジングタイプ	方向ロック付き旋回キャスター
標準	EN12530 - デバイスキャスター
3km/hの耐荷重	120 kg
導電性	はい
ステンレス	はい
静荷重	240 kg
温度範囲（最小）	-10 °C
最大温度範囲	40 °C
取付高	118 mm
全幅	82 mm
総重量	0.72 kg

ハウジング

ハウジング材質	ポリアミド
フォーク形状	双輪ハウジング
旋回ベアリング	精密ボールベアリング
ハウジング色	グレーホワイト（RAL9002）
オフセット	32 mm
旋回半径	108 mm
旋回径	216 mm
ドーム径	52 mm

車輪

本体材質	ポリアミド、導電性
トレッド材質	ポリウレタン、樹脂成型、導電性
ベアリング	精密ボールベアリング、ステンレス
スレッドガード	スレッドガード付き
直径	100 mm
トレッド幅	20 mm
トレッドの硬度（A）	92 ショアA

フィッティング

フィッティングタイプ	ボルト穴
ボルト穴径	13 mm

ドイツデザイナークラブ　インターツム賞　IFデザイン賞

© Copyright 2026 TENTE International GmbH

LINEA

5941XSC100P30-13 RAL9002

EAN 4031582352627

BETTER MOBILITY. BETTER LIFE.

製品図面

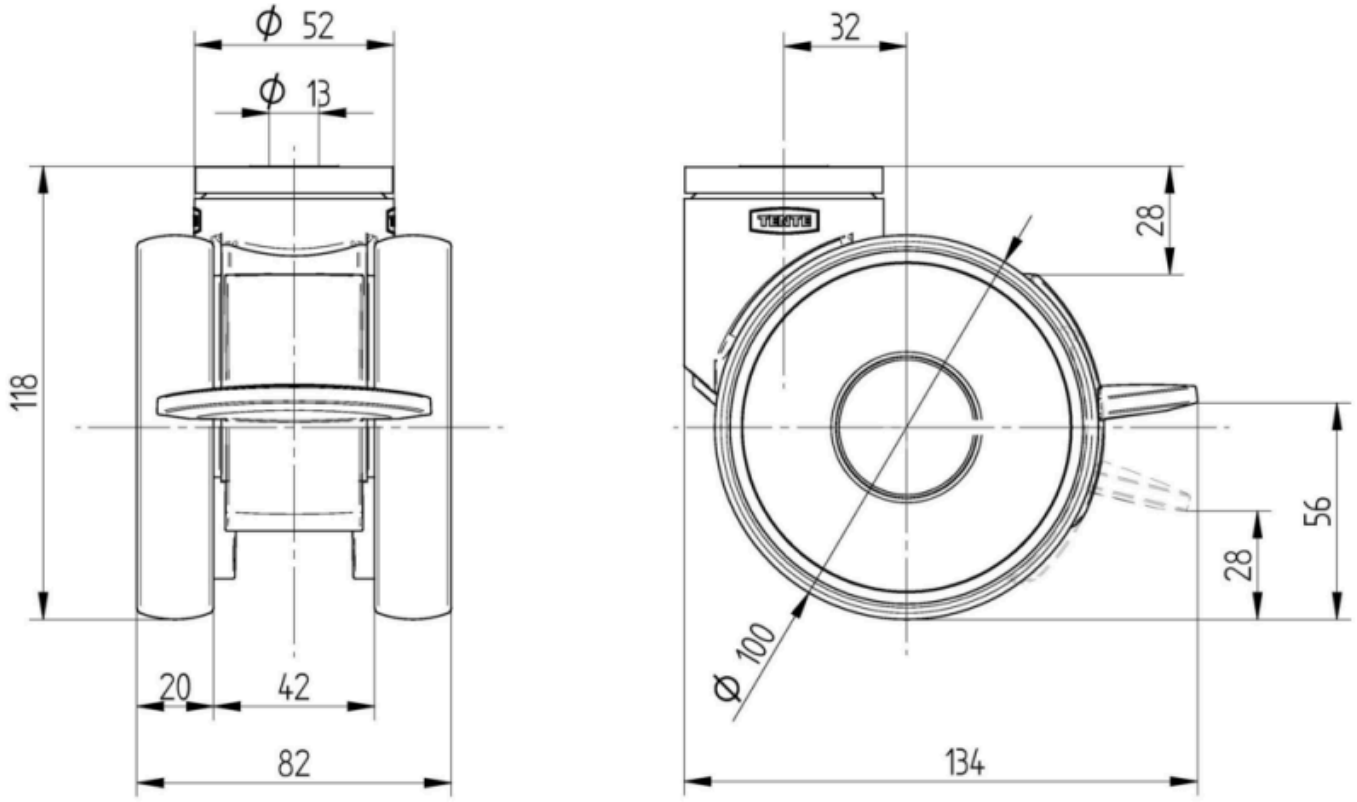

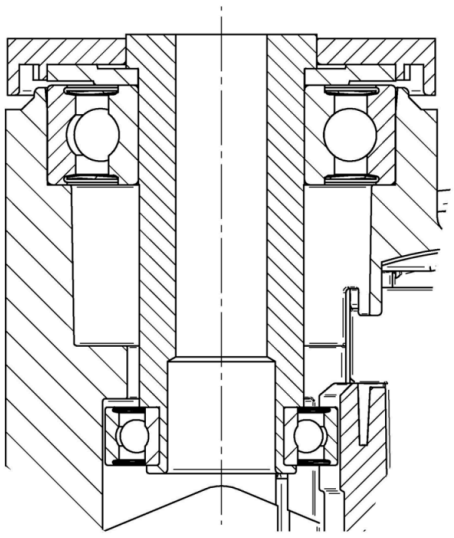

ドイツデザイナークラブ

インターツム賞

IFデザイン賞

© Copyright 2026 TENTE International GmbH