PRODUCTINFORMATIE

DURATECH

TOP 085x70-Ø20 HL70

EAN 4031582331189



Afbeelding kan afwijken van het oorspronkelijke product

WIEL

Materiaal wielkern	Polyamide, zwaar
Materiaal loopvlak	Identiek aan Wiel
Lagering	Precisie kogellagers
Wielkleur	Natuurlijk wit
Afdekkapjes	Zonder schroefdraadbeschermer
Diameter	85 mm
Breedte Loopvlak	70 mm
Diameter Asgat	20 mm
Naaflengte	70 mm
Breedte wielkern	70 mm
Hardheid van het Loopvlak (D)	75 Shore D
Type lager	6204

PRESTATIES

Rolprestaties	●●●●●
Bewegingsgeluid	●●○○○
Slijtage	●●●●●
Corrosiebestendigheid	●●●○○

KERNKENMERKEN

Productnaam	Duratech
Type	Wiel
Standaard	EN12533 - Zwaarlast wielen
Draagvermogen bij 4 km/h	750 kg
Draagvermogen bij 6 km/h	600 kg
Elektrisch geleidend	Nee
Roestvrij	Nee
Statisch draagvermogen	1500 kg
Temperatuurbereik (minimaal)	-40 °C
Temperatuurbereik (maximaal)	80 °C
Totaal gewicht	0,54 kg

© Copyright 2026 TENTE International GmbH

DURATECH

TOP 085x70-Ø20 HL70

EAN 4031582331189

Bestelnummer 00832612

Producttekeningen

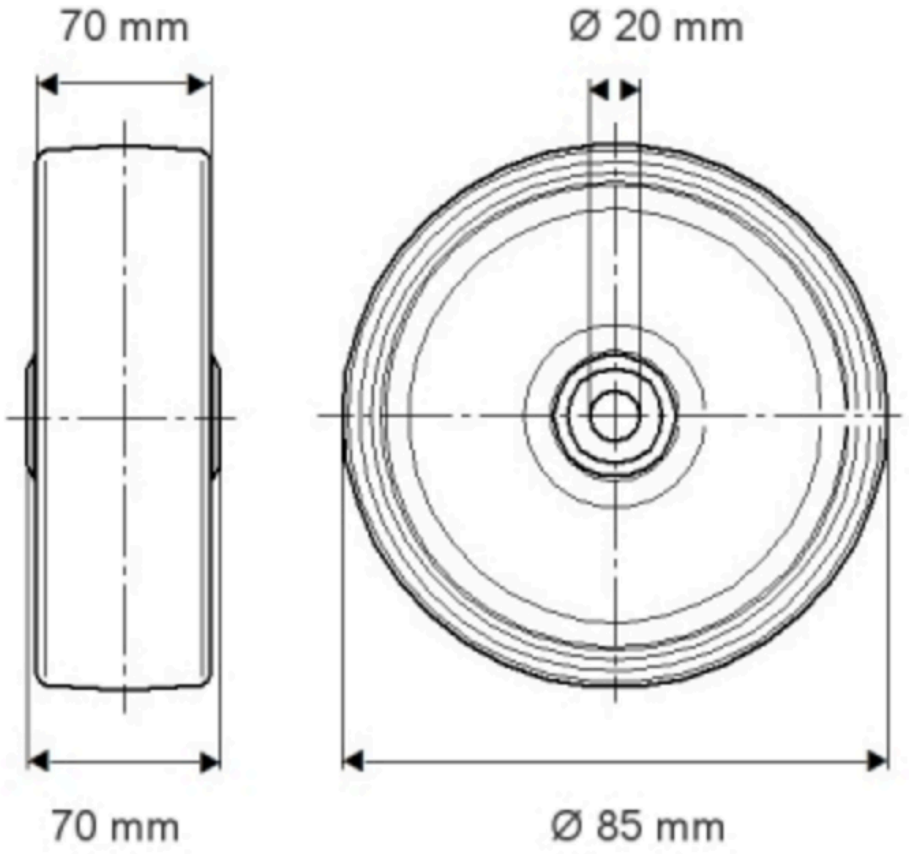

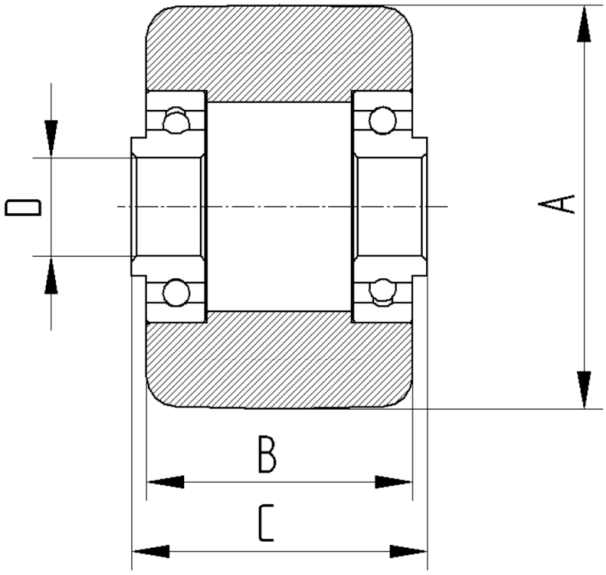

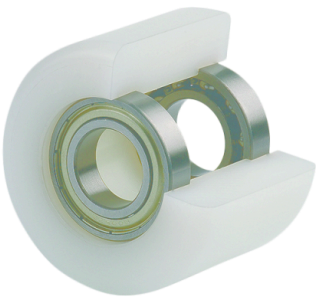

© Copyright 2026 TENTE International GmbH