INFORMACE O PRODUKTU

ICS

5327PJX125P51 INOX

EAN 4031582367447



Obrázek se může lišit od původního produktu

VÝKON

Valivý odpor	●●●○○
Hlučnost	●●●●○
Opotřebení	●●●○○
Odolné vůči korozi	●●●●●

ZÁKLADNÍ ATRIBUTY

Název produktu	ICS
Typ	Otočné Kolečko s Totální brzda
Norma	EN12530 – Kolečka zařízení
Nosnost 3 km/h	100 kg
Elektrické vodivé	Ne
Nerezové	Ano
Statická Nosnost	200 kg
Rozsah teploty (minimální)	-10 °C
Teplotní rozsah (maximální)	40 °C
Celková výška	166 mm
Celková hmotnost	0,72 kg

UCHYCENÍ

Materiál pouzdra	Polyamid
Tvar Vidlice	Úzké
Otočné ložisko	Přírubový čep, otočný
Vyosení	38 mm
Průměr otáčení	259 mm

KOLO

Materiál středu	Polyprpylen
Materiál běhounu	Termoplastická pryž
Ložisko	Přesné kuličkové ložisko, Zapečetěné
Ochranná krytka	Integrovaný chránič nitě
Průměr	125 mm
Šířka Běhoun	32 mm
Tvrdost Běhoun (A)	87 Shore A

MONTÁŽ

Typ uchycení	Obdélníková destička
Délka plotny	95 mm
Šířka plotny	70 mm
Délka otvoru plotny (maximální)	75 mm
Šířka otvoru plotny (maximální)	50 mm
Průměr otvoru plotny	11 mm

Ocenění IF Design Award

© Copyright 2026 TENTE International GmbH

ICS

5327PJX125P51 INOX

EAN 4031582367447

TENTE
BETTER MOBILITY. BETTER LIFE.

Výkresy produktu

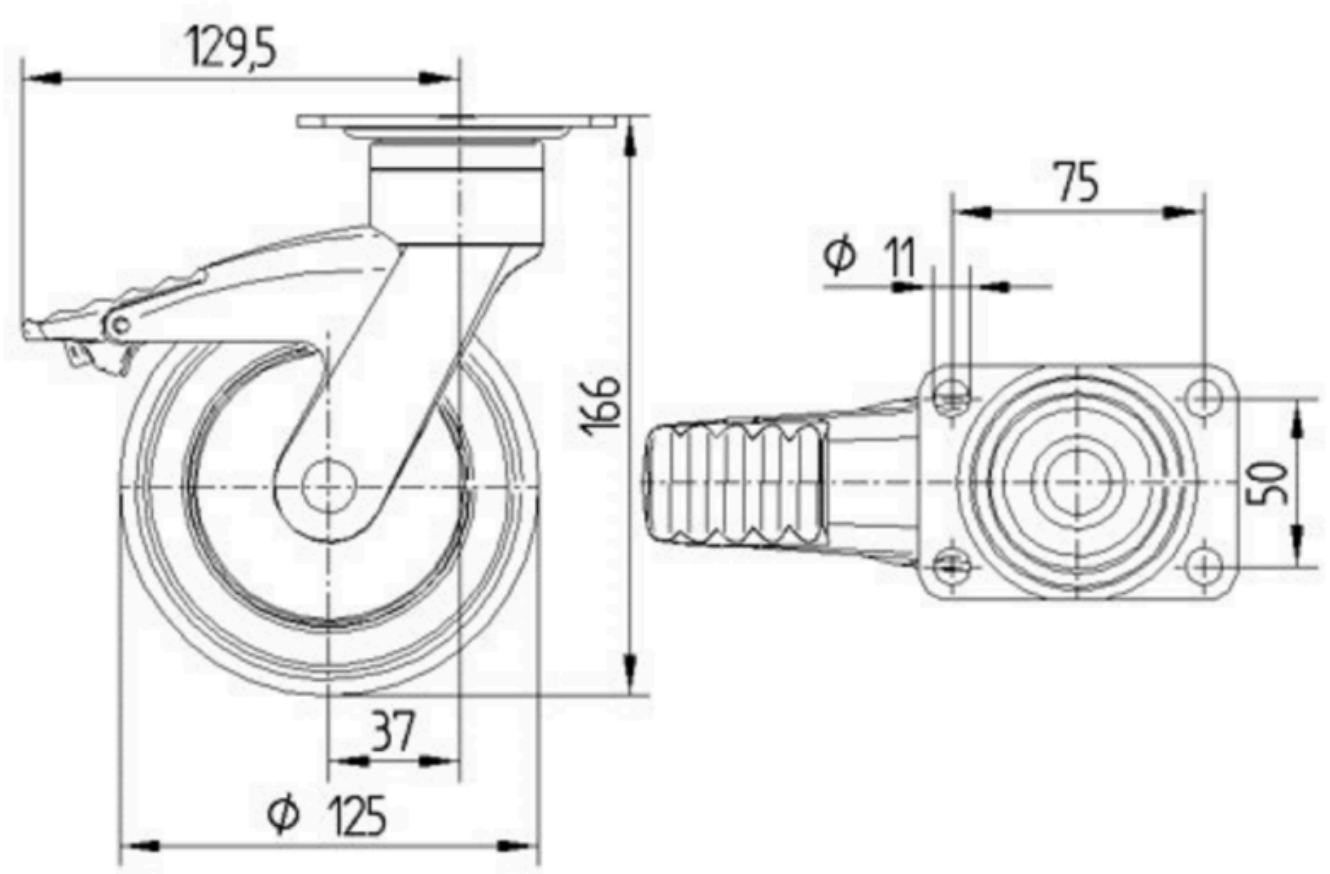

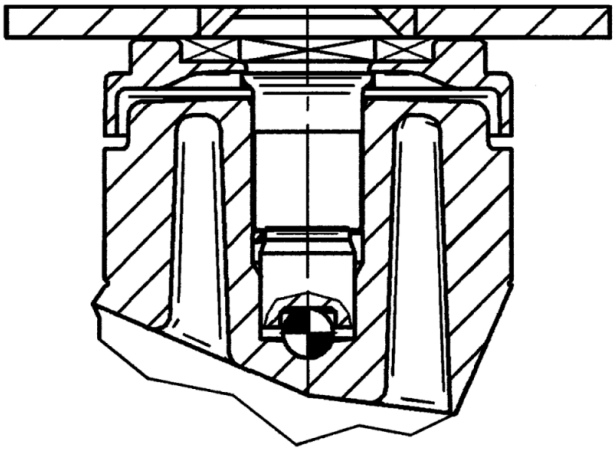

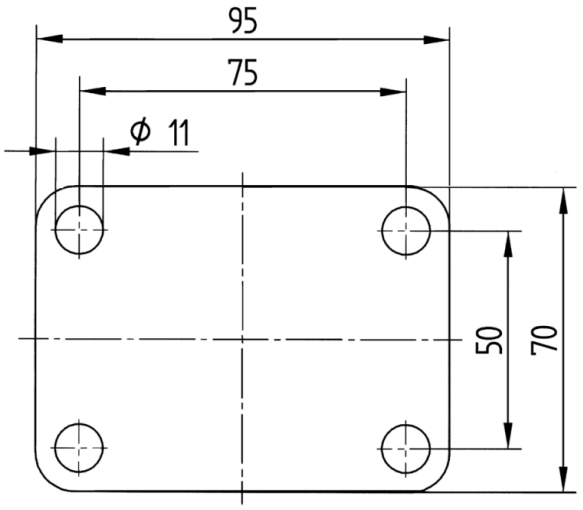

Ocenění
IF Design
Award

© Copyright 2026 TENTE International GmbH