INFORMATIONS SUR LE PRODUIT

ICS

5328PJP100P50 7001

EAN 4031582030549



L'image peut différer du produit d'origine

PERFORMANCE

Performance du rouleau	●●●○○
Bruit de mouvement	●●●●○
Attrition	●●●○○
Résistance à la corrosion	●●●●○

ATTRIBUTS DE BASE

Nom du produit	ICS
Type	Roulette fixe
Standard	EN12530 - Roulettes de dispositifs
Capacité de charge à 3 km/h	100 kg
Conducteur électrique	Non
Inoxydable	Non
Statique Capacité de charge	200 kg
Plage de température (minimale)	-10 °C
Plage de température (maximale)	40 °C
Hauteur	141 mm
Largeur totale	52 mm
Poids global	0.5 kg

CHAPE

Matériau de la chape	Polyamide
Forme Chape	Slim
Couleur de la chape	Gris argent (RAL7001)
Diamètre du dôme	52 mm

ROUE

Matériau du corps	Polypropylène
Bandage	Caoutchouc thermoplastique
Roulement	Roulement à billes de précision
Couleur Roue	Gris argent (RAL7001)
Pare-fils	Garde-filet intégré
Diamètre	100 mm
Largeur du Bandage	32 mm
Largeur du corps	32 mm
Dureté du Bandage (A)	87 Shore A

RACCORD

Type de raccord	Plaque rectangulaire
Longueur de plaque	77 mm
Largeur de plaque	67 mm
Longueur du trou de plaque (minimale)	46.5 mm
Longueur du trou de plaque (maximale)	51.5 mm
Largeur du trou de plaque (minimale)	56 mm
Largeur du trou de plaque (maximale)	61.5 mm
Diamètre du trou de la plaque	8.5 mm

Prix IF Design

© Copyright 2026 TENTE International GmbH

ICS

5328PJP100P50 7001

EAN 4031582030549

TENTE
BETTER MOBILITY. BETTER LIFE.

Dessins du produit

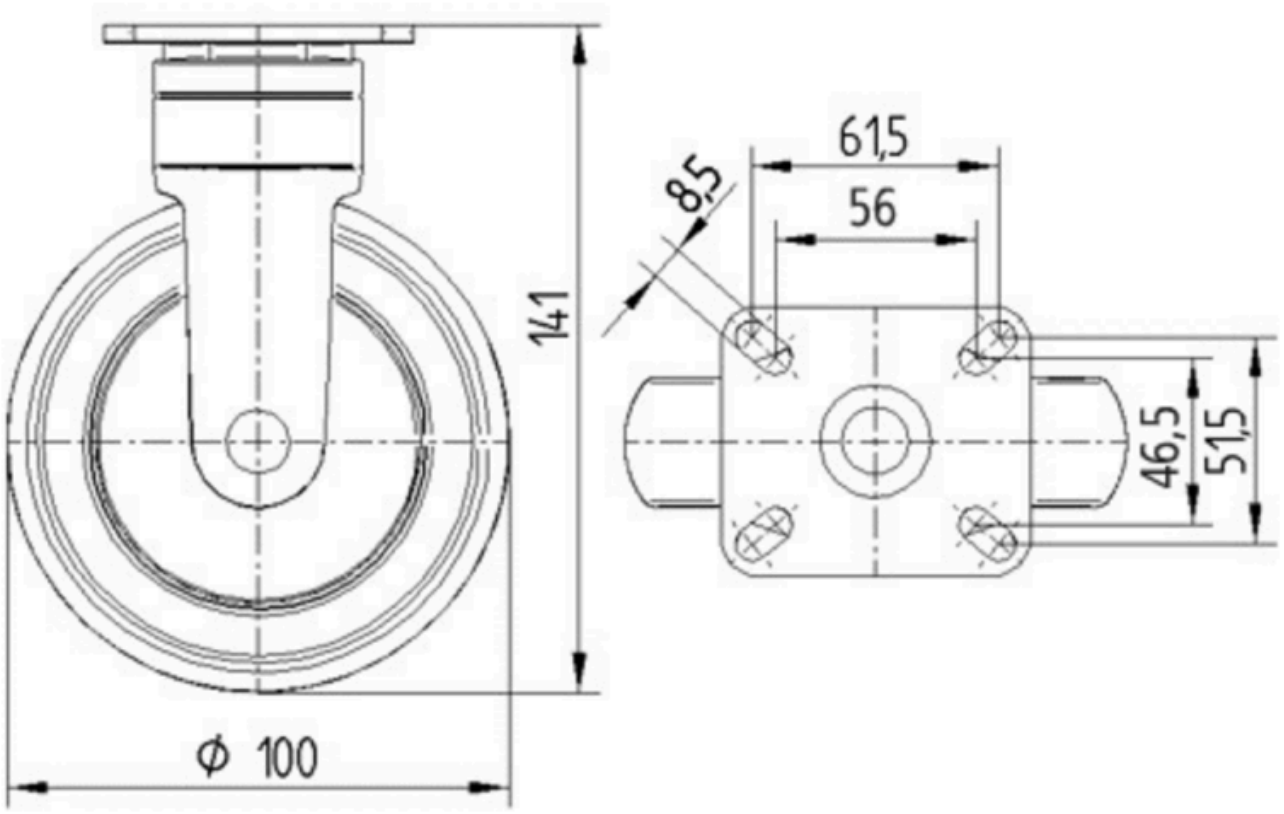

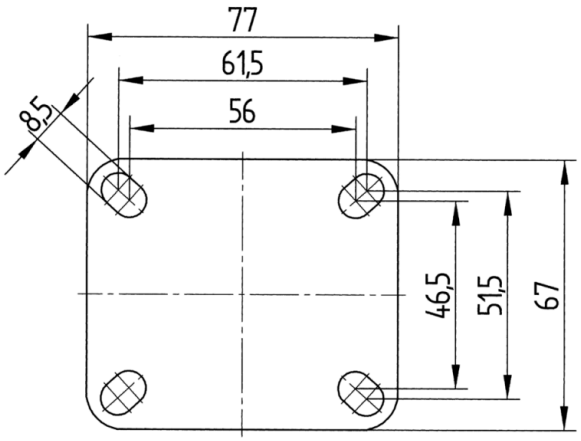

Prix IF Design

© Copyright 2026 TENTE International GmbH