INFORMACIÓ DE PRODUCTE

LINEA E-LOCK

594EUSP150R36-32 N 9002 ro

Número de comanda 00065310



La imatge pot diferir del producte original.

ACTUACIÓ

Actuació Roll	●●●●●
El soroll del moviment	●●●●○
Atràcia	●●●●○
Resistència a a la corrosió	●●●○○

ATRIBUCIONS BÀSIQUES

Nom del producte	Linea E-Lock
Tipus	Rueda giratoria con sistema de bloqueo eléctrico
Tracidad de carga a 3 km/h	150 kg
Tracidad de carga a 4 km/h	150 kg
Conducció elèctrica	Sí
Inoxidable	Sí
Tracidad de carga estàtica	450 kg
Temperatura (mínim)	-10 °C
Temperatura màxima (màxim)	40 °C
Alçada total	155 mm
Àmplia general	71 mm
Pes total	1,52 kg

SUPORT

Material d'habitatge	Poliamida
Forquilla Forma	Suport Twin Roda
Scamiento giratorio	Rodament de boles de precisió
Color	El blanc gris (RAL9002)
Desplaçament	47,5 mm
Scio de giro	127 mm
Sterferencia de giro	254 mm
Dome Dictel	45,5 mm

RODA

Material corporal	Poliamida
Material de la banda de rodadura	Poliuretà, Injectat, conductor elèctric
El Bearing	Rodament de boles de precisió
Roda de color	El blanc gris (RAL9002)
Protectors de fil	Amb la guardaespatlles
Diametralització	150 mm
Banda de rodadura ample	15 mm
Corporació ample	15 mm
La duresa del Banda de rodadura (A)	92 Shore A
La duresa del Banda de rodadura (D)	42 Shore D

FITACIÓ

Tipus de Fitting	Espiga amb Scjero de leva per a barres de perfil, Versió curta
Pern Diamant	32 mm
Pern Longitud	50 mm
Posició Pern	7 mm
Pern muntant la quantitat de forats	2

El Deutscher Dissenyador Club

Premi Interzum

Premi IF Disseny

© Copyright 2026 TENTE International GmbH

LINEA E-LOCK

594EUSP150R36-32 N 9002 ro

Número de comanda 00065310

BETTER MOBILITY. BETTER LIFE.

Plànols del producte

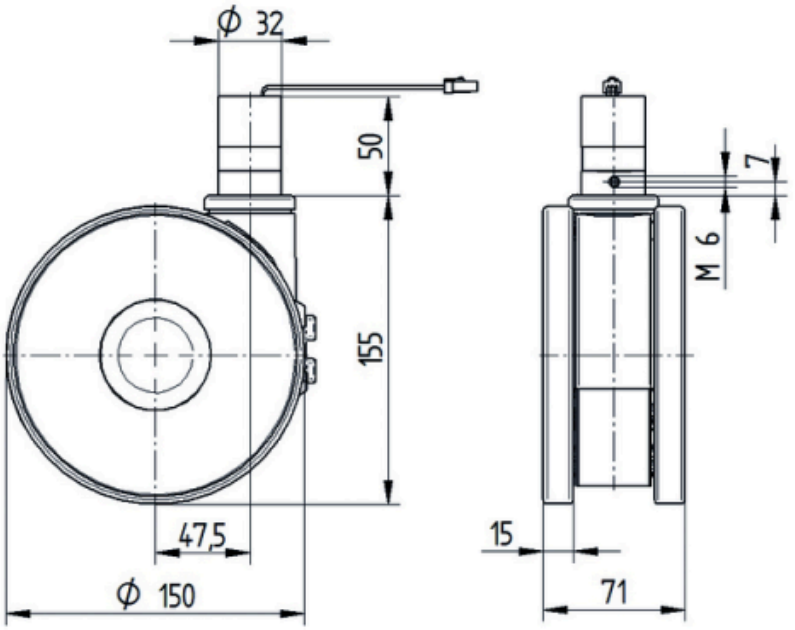

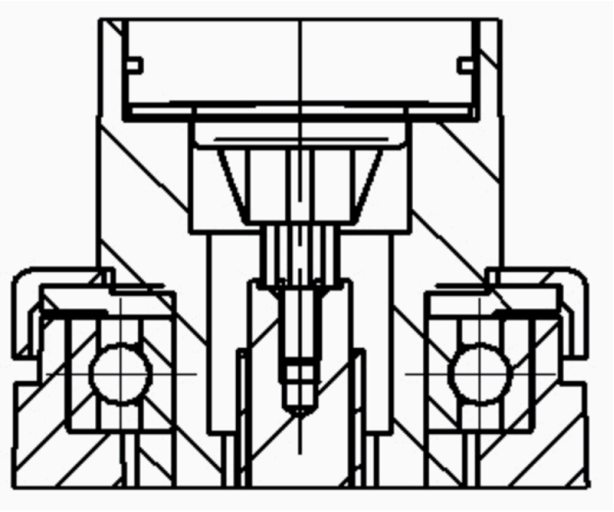

El Deutscher Dissenyador Club

Premi Interzum

Premi IF Disseny

© Copyright 2026 TENTE International GmbH