TERMÉKINFORMÁCIÓK

DELTA

3648ITP200P63

EAN 4031582337402



A kép eltérhet az eredeti terméktől

TELJESÍTMÉNY

Gördülési ellenállás teljesítménye	● ● ● ○ ○
Mozgás zajkibocsátása	● ● ● ○ ○
Kopás	● ● ● ● ○
Korrozióálló képesség	● ● ● ○ ○

ALAPVETŐ TULAJDONSÁGOK

Termék neve	Delta
Ház típusa	Fixvillás görgő
Standard	EN12532 - Szállítóeszközök
Teherbírás 4 km/h-nál	600 kg
Teherbírás 6 km/h-nál	480 kg
Elektromosan vezető	Nem
Rozsdamentes	Nem
Statikus teherbírás	1200 kg
Hőmérséklet-tartomány (minimális)	-10 °C
Hőmérséklet-tartomány (maximális)	60 °C
Összsúly	2,53 kg
Teljes szélesség	115 mm

VÁZ

A ház anyaga	Acéllemez, nehéz
Villa alakja	Széles, Megerősített
Szín	Kék passzivált
Kupola átmérője	115 mm

KERÉK

Felépítmény anyaga	Alumínium
Futófelület anyaga	Öntött poliuretán
Csapágy	Precíziós golyóscsapágy
Tengely	Csavar anyával
Kerék színe	Mézsárga (RAL1005)
Szálvédők	Futófelület védelem nélkül
Átmérő	200 mm
Futófelület szélessége	50 mm
Test szélessége	50 mm
A futófelület keménysége (A)	92 Shore A
A futófelület keménysége (D)	42 Shore D

SZERELVÉNY

Szerelvény típusa	Téglalap alakú talplemez
Talplemez hossza	137 mm
Talplemez szélessége	115 mm
Lemezfurat hossza (minimális)	75 mm
Lemezfurat hossza (maximális)	80 mm
Lemezfurat szélessége (minimális)	105 mm
Lemezfurat szélessége (maximális)	105 mm
Tengely furat átmérője	11 mm

© Copyright 2026 TENTE International GmbH

DELTA

3648ITP200P63

EAN 4031582337402

Rendelési szám 00833579

Termékrajzok

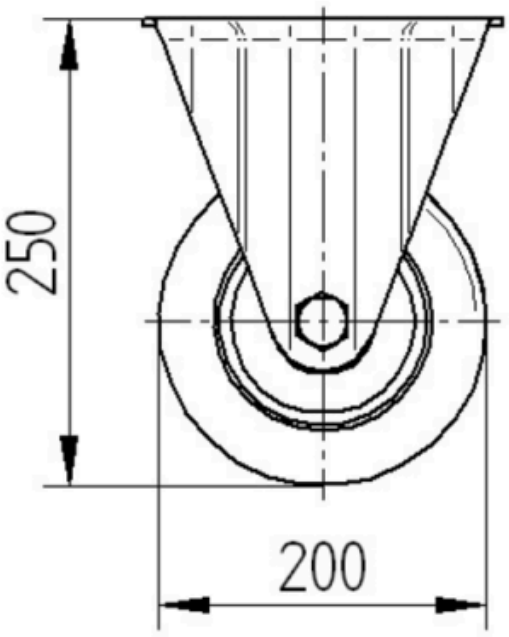

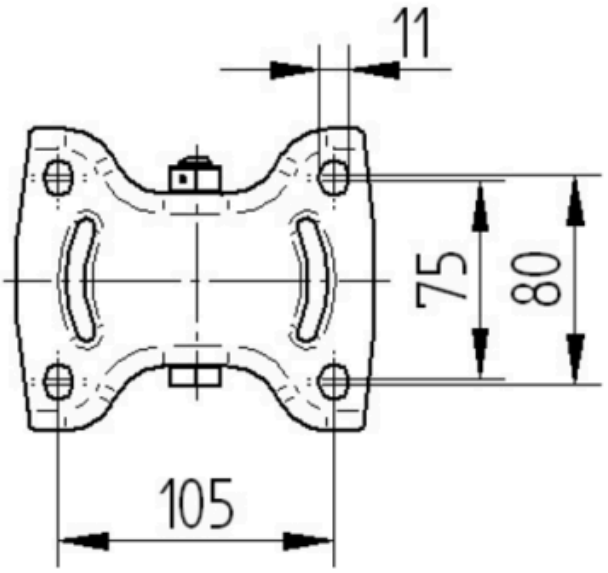

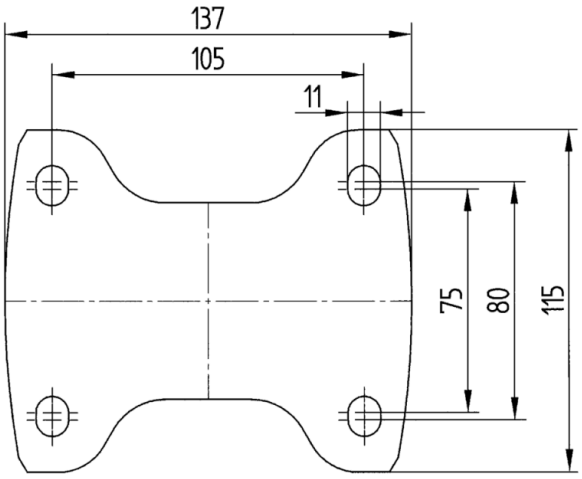

© Copyright 2026 TENTE International GmbH