INFORMATIONS SUR LE PRODUIT

SUPRATECH

PJR 100x32-Ø12 HL44,4

EAN 4031582320527



L'image peut différer du produit d'origine

PERFORMANCE

Performance du rouleau	● ● ● ○ ○
Bruit de mouvement	● ● ● ● ○
Attrition	● ● ● ○ ○
Résistance à la corrosion	● ● ● ○ ○

ATTRIBUTS DE BASE

Nom du produit	Supratech
Type	Roue
Standard	EN12532 - Équipement de transport
Capacité de charge à 4 km/h	80 kg
Conducteur électrique	Non
Inoxydable	Non
Statique Capacité de charge	160 kg
Plage de température (minimale)	-20 °C
Plage de température (maximale)	60 °C
Poids global	0.17 kg

ROUE

Matériau du corps	Polypropylène
Bandage	Caoutchouc thermoplastique
Roulement	Roulements rouleaux
Couleur Roue	Gris argent (RAL7001)
Pare-fils	Sans protège-filet
Diamètre	100 mm
Largeur du Bandage	32 mm
Diamètre du trou de l'Axe	12 mm
Longueur de moyeu	44.4 mm
Largeur du corps	32 mm
Dureté du Bandage (A)	87 Shore A

© Copyright 2026 TENTE International GmbH

SUPRATECH

PJR 100x32-Ø12 HL44,4

EAN 4031582320527

Numéro de commande 00030822

Dessins du produit

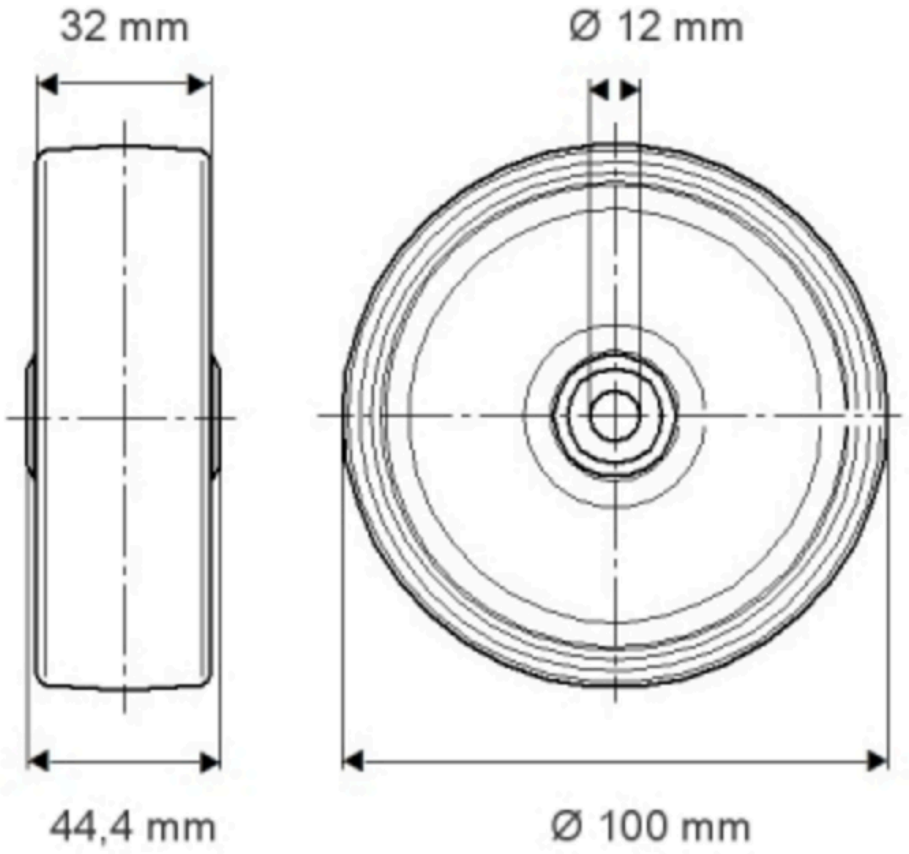

© Copyright 2026 TENTE International GmbH