ИНФОРМАЦИЯ ЗА ПРОДУКТА

ALPHA STAINLESS

8478BOG100P62

EAN 4031582347074



Изображението може да се различава от оригиналния продукт

ИЗПЪЛНЕНИЕ

Производителност на ролката	●●●○○
Шум от движение	●●○○○
Привличане	●●●●●
Устойчив на корозия	●●●●●

ОСНОВНИ АТРИБУТИ

Име на продукта	Alpha stainless
Тип	Фиксиран Колело
Стандартен	EN12532 - Транспортно оборудване
Товароносимост при 4 км/ч	125 kg
Електропроводим	Не
Неръждаемост	Да
Статичен Товароносимост	250 kg
Температурен диапазон (минимален)	-40 °C
Температурен диапазон (максимален)	250 °C
Обща височина	128 mm
Обща ширина	85 mm
Общо тегло	0.51 kg

ВИЛКА

Материал на корпуса	Неръждаемост стомана, тежка
Форма Вилица	Обхват
Цвят	Неръждаемост стомана

КОЛЕЛО

Материал на тялото	Пластмаса термосет, топлоустойчив
Материал на реазбата	Идентично с тяло на Колело
Лагер	Суха носеща храст
Ос	Завинтен с гайка
Цвят на Колело	Черно
Диаметър	100 mm
Ширина на Резба	35 mm
Ширина на тялото	35 mm
Твърдост на Резба (D)	90 бряг D

ПРИЛЯГАНЕ

Тип на фитинга	Правоъгълна плака
Дължина на плаката	100 mm
Ширина на плаката	85 mm
Дължина на отвора на плаката (минимална)	77 mm
Дължина на отвора на плаката (максимална)	60 mm
Ширина на отвора на плаката (минимална)	77 mm
Ширина на отвора на плаката (максимална)	80 mm
Диаметър на отвора на плаката	9 mm

© Copyright 2026 TENTE International GmbH

ALPHA STAINLESS

8478BOG100P62

EAN 4031582347074

Номер на поръчката 00035519

Чертежи на продукта

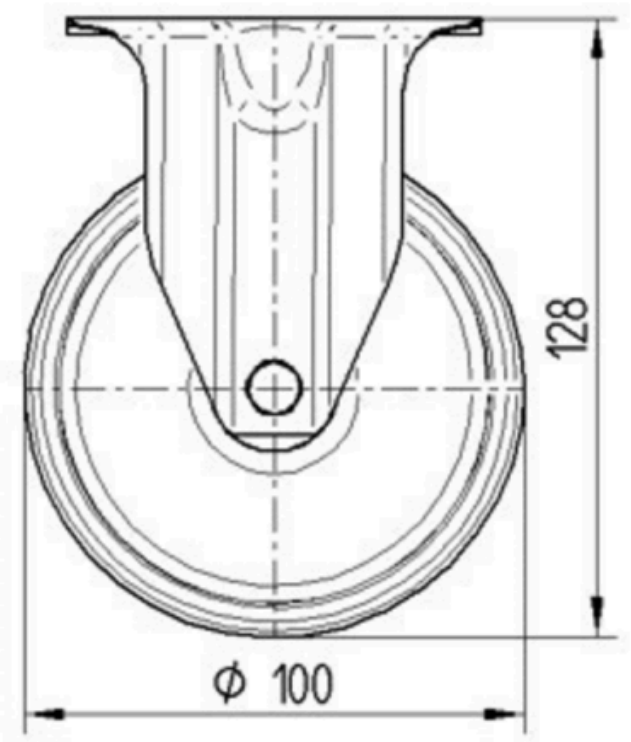

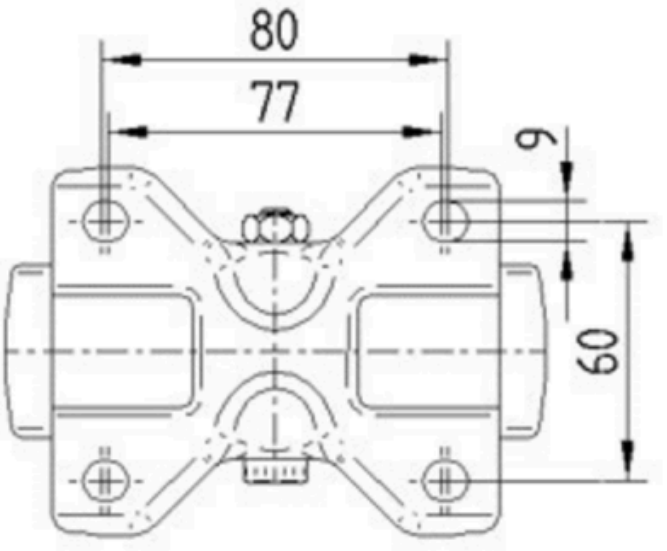

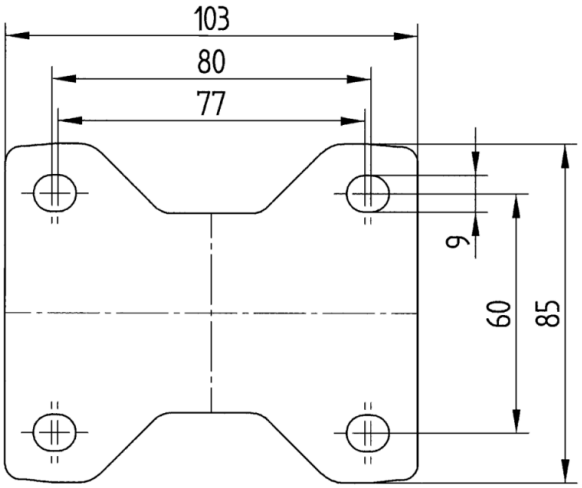

© Copyright 2026 TENTE International GmbH