INFORMAZIONI DI PRODOTTO

ZETA REVERSE

468STOO125P63 180°

EAN 4031582398151



L'immagine può differire dal prodotto originale

PRESTAZIONI

Prestazioni di rotolamento	●●●●○
Rumore	●○○○○
Attrito	●●●○○
Resistenza alla corrosione	●●●○○

ATTRIBUTI PRINCIPALI

Nome del prodotto	Zeta reverse
Tipo	Ruota girevole con blocco direzionale caricato a molla
Standard	EN12532 - Attrezzature di trasporto
Portata a 4 km/h	700 kg
Portata a 6 km/h	560 kg
Elettricamente conduttivo	No
Inossidabile	No
Portata statica	1400 kg
Intervallo di temperatura (minimo)	-40 °C
Intervallo di temperatura (massimo)	80 °C
Altezza totale	164 mm
Peso complessivo	2,99 kg

SUPPORTO

Materiale di costruzione	Lamiera di acciaio, molto pesante
Forma della forcella	Largo, Rinforzato
Cuscinetto del supporto	Doppio giro di sfere, Rinforzato o Inossidabile
Colore	Passivato blu
Disassamento	55 mm
Raggio di piroettamento	117,5 mm
Ingombro di piroettamento	235 mm

RUOTA

Materiale del corpo	Poliammide, pesante
Materiale del battistrada	Identico al nucleo
Cuscinetto	Cuscinetto piano
Asse	Vite con dado
Parafili	Senza parafili
Diametro	125 mm
Larghezza battistrada	40 mm
Durezza del Battistrada (A)	92 Shore A

FISSAGGIO

Tipo di fissaggio	Piastra rettangolare
Lunghezza della piastra	137 mm
Larghezza della piastra	105 mm
Lunghezza foro piastra (massima)	105 mm
Larghezza foro piastra (minima)	75 mm
Larghezza foro piastra (massima)	80 mm
Diametro del foro della piastra	11 mm

© Copyright 2026 TENTE International GmbH

ZETA REVERSE

468STOO125P63 180°

EAN 4031582398151

Numero d'ordine 00860926

Disegni del prodotto

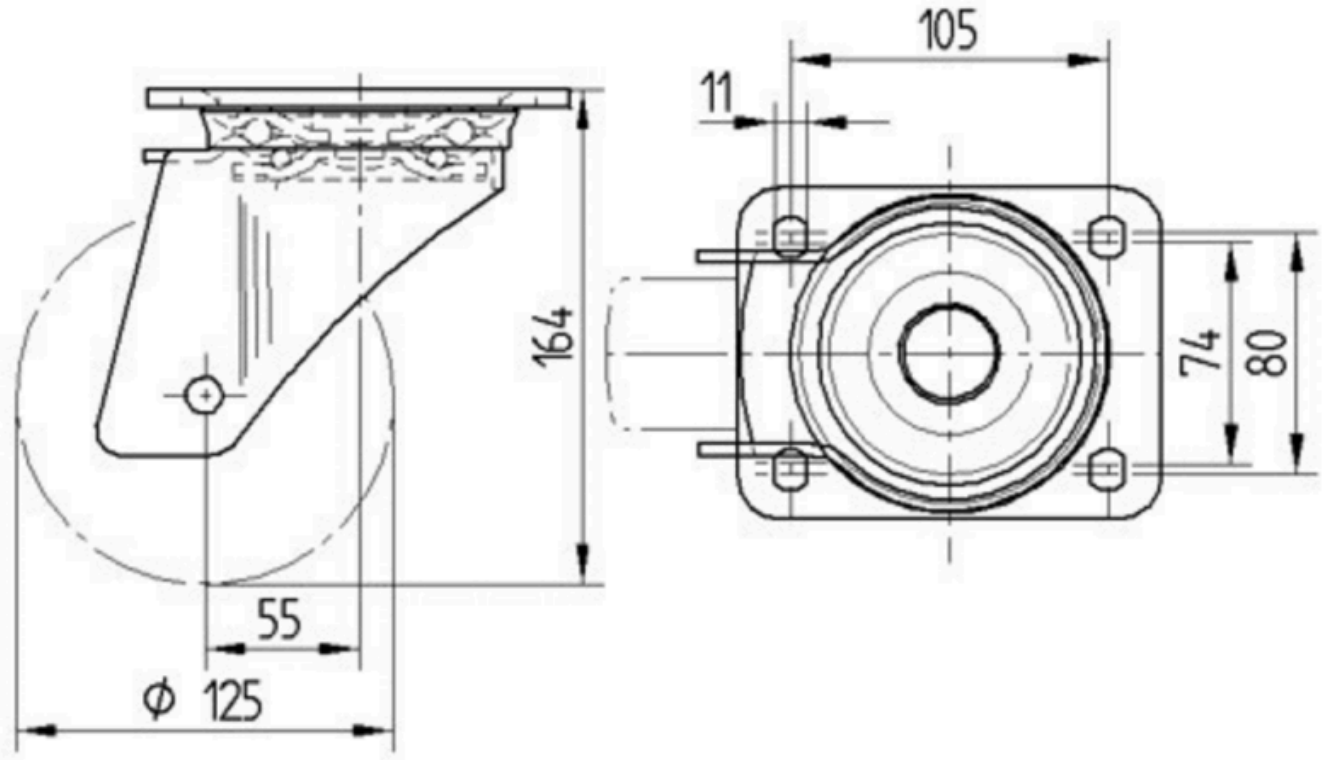

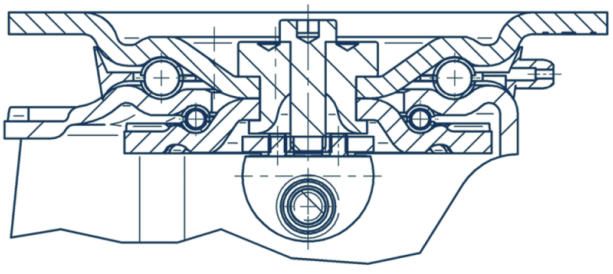

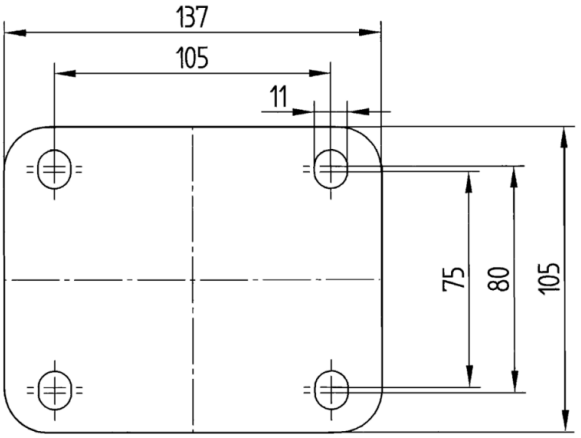

© Copyright 2026 TENTE International GmbH