PRODUKTINFORMATION

LINEA LOW HEIGHT

5945UAP100P30-8 LH RAL9002

EAN 4031582350678



Billedet kan afvige fra det oprindelige produkt

YDEEVNE

Rullemodstand	●●●●●
Kørselsstøj	●●●○○
Abrasion	●●●●○
Rustbeskyttelse	●●●●○

PRIMÆRE EGENSKABER

Produktnavn	Linea low height
Type	Drejeligt Hjul med Hjulbremse
Standard	EN12530 - Hjul til Apparater
Belastning ved 3 km/t	100 kg
Elektrisk ledende	Nej
Rustfri	Nej
Belastning Statisk	200 kg
Temperaturområde (minimum)	-10 °C
Temperaturområde (maksimum)	40 °C
Byggehøjde	103 mm
Samlet bredde	73 mm
Samlet vægt	0,49 kg

GAFFEL

Materialer til boliger	Polyamid
Gaffel Form	Dobbelt Hjul
Drejekrans	Præcisionskugleleje
Farve	Grå hvid (RAL9002)
Udladning	32 mm
Udfaldsradius	102 mm
Udfaldsdiameter	204 mm
Dome-diameter	41 mm

HJUL

Fælgmateriale	Polyamid
Hjulbanemateriale	Polyuretan, Indsprøjtet
Leje	Præcisionskugleleje
Trådfang	Med trådfang
Diameter	100 mm
Hjulbane bredde	20 mm
Hårdhed af Hjulbane (A)	92 Shore A

MONTERING

Monteringstype	Bolthul
Bolt Huldiameter	8 mm

Deutscher Designer Club

Interzum Award

IF Design Award

© Copyright 2026 TENTE International GmbH

LINEA LOW HEIGHT

5945UAP100P30-8 LH RAL9002

EAN 4031582350678

TENTE
BETTER MOBILITY. BETTER LIFE.

Produkttegninger

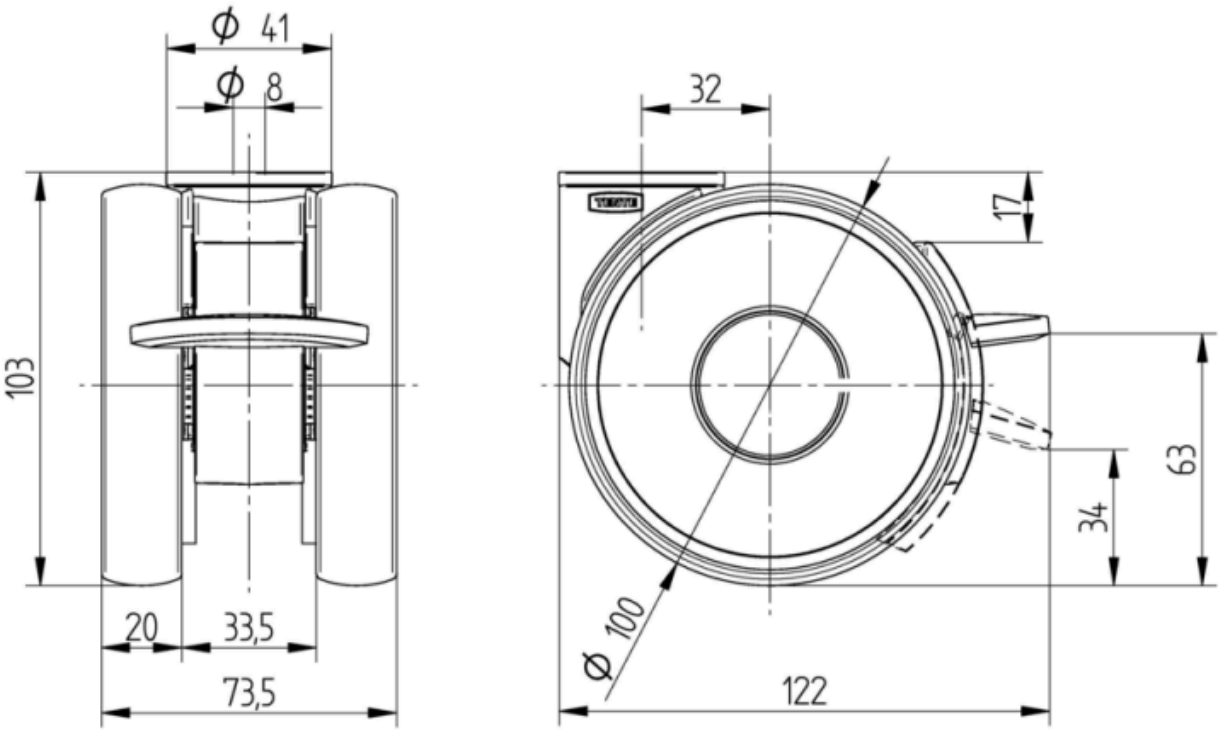

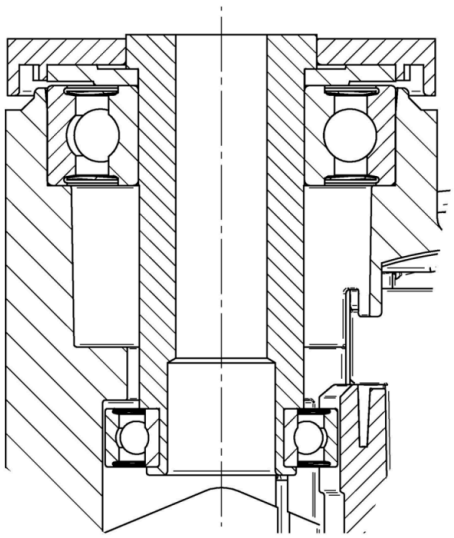

Deutscher Designer Club
Interzum Award
IF Design Award

© Copyright 2026 TENTE International GmbH