製品情報

LINEA

594CUAP125R05-28 RAL9002

EAN 4031582378429



画像は元の製品と異なる場合があります

パフォーマンス

回転性能	●●●●●
動きのノイズ	●●●○○
摩擦	●●●●○
耐食性	●●●●○

コア属性

製品名	Linea
ハウジングタイプ	コンバインロック付き自在キャスター
標準	EN12530 - デバイスキャスター
3km/hの耐荷重	130 kg
導電性	いいえ
ステンレス	いいえ
静荷重	260 kg
温度範囲（最小）	-20 °C
最大温度範囲	60 °C
取付高	145 mm
全幅	82 mm
総重量	1.18 kg
認証	TÜV Süd によるテストと監視

ハウジング

ハウジング材質	ポリアミド
フォーク形状	双輪ハウジング
旋回ベアリング	精密ボールベアリング
ハウジング色	グレーホワイト（RAL9002）
オフセット	40 mm
旋回半径	129 mm
旋回径	258 mm
ドーム径	52 mm

車輪

本体材質	ポリアミド
トレッド材質	ポリウレタン、樹脂成型
ベアリング	精密ボールベアリング
スレッドガード	スレッドガード付き
直径	125 mm
トレッド幅	20 mm
トレッドの硬度（A）	92 ショアA

フィッティング

フィッティングタイプ	ソリッドステム、丸型
ボルト径	28 mm
ボルト長	40 mm

ドイツデザイナークラブ　インターツム賞　IFデザイン賞

© Copyright 2026 TENTE International GmbH

LINEA

594CUAP125R05-28 RAL9002

EAN 4031582378429

TENTE
BETTER MOBILITY. BETTER LIFE.

製品図面

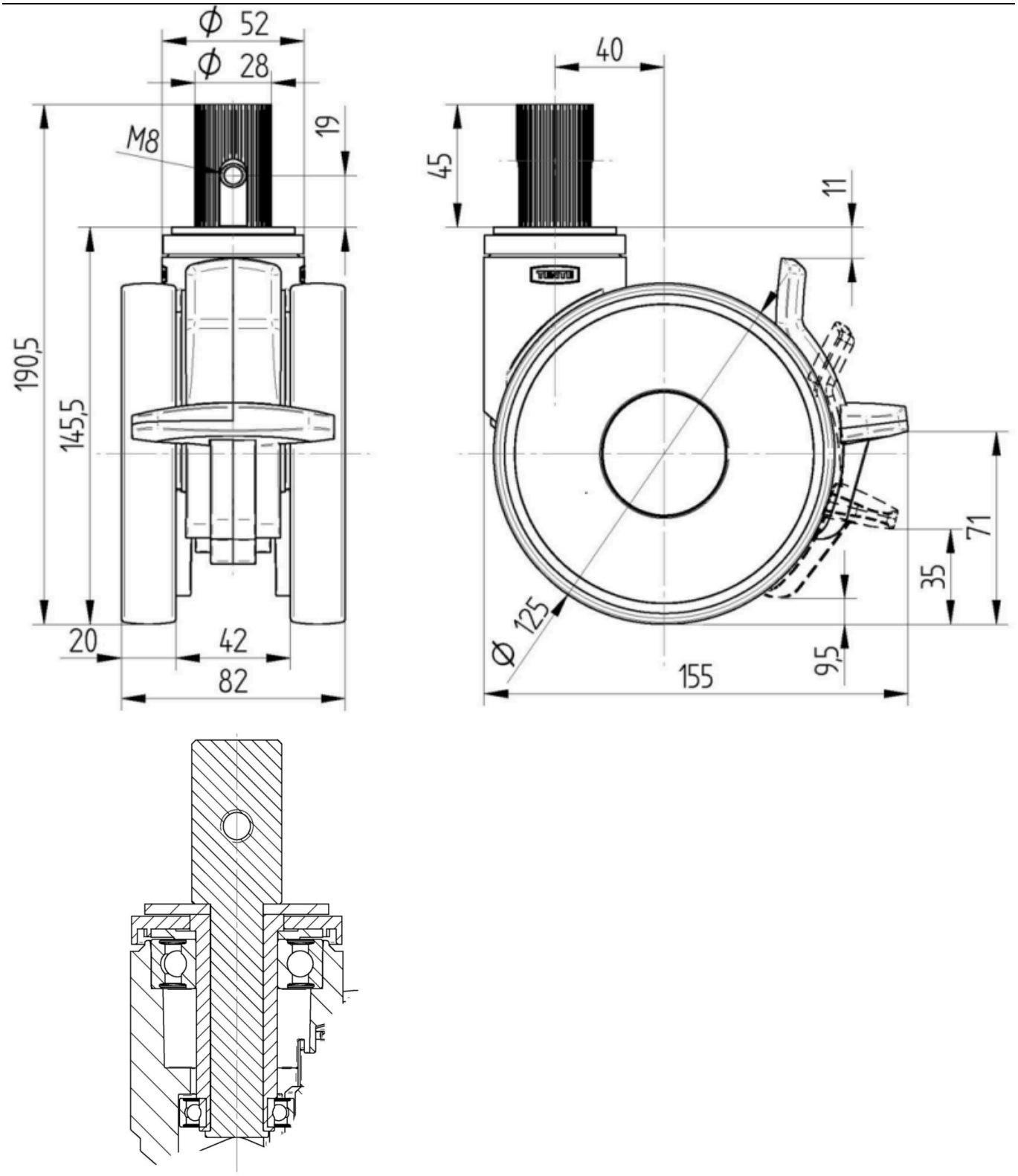

ドイツデザイナークラブ
インターツム賞
IFデザイン賞