INFORMACJE O PRODUKCIE

INTEGRAL

2044XSX150R36-32S30 D 9002 4xM6 W

EAN 4031582341041



Obraz może różnić się od oryginalnego produktu

WYDAJNOŚĆ

Wydajność rolek	●●●○○
Hałas ruchowy	●●●○○
Odejście	●●●●○
Odporność na korozję	●●●○○

PODSTAWOWE ATUTY

Nazwa produktu	Integral
Typ	Kółko obrotowe z Blokada kierunkowa
Standardowy	EN12531 — Odlewy do łóżek szpitalnych
Nośność przy 3 km/h	150 kg
Nośność przy 4 km/h	150 kg
Przewodzące prąd elektryczny	Tak
Nierdzewne	Nie
Nośność statyczne	450 kg
Zakres temperatur (minimalny)	-25 °C
Zakres temperatur (maksymalny)	80 °C
Wysokość całkowita	183 mm
Szerokość całkowita	62 mm
Waga całkowita	1,11 kg
Certyfikacja	Testowane i monitorowane przez TÜV Süd

OBUDOWA

Materiał obudowy	Arkusz stalowy, średni
Kształt Widelec	Zamknięte
Łożysko obrotowe	Łożysko kulkowe precyzyjne
Kolor	Szary biały (RAL9002)
Wysięg	40 mm
Promień działania koła	115 mm
Zasięg działania koła	230 mm
Średnica kopuły	62 mm

KOŁO

Materiał ciała	Poliamid, przewodzący elektrycznie
Materiał bieżni	Poliuretan, Wtrysk, przewodzący elektrycznie
Łożysko	Łożysko kulkowe precyzyjne uszczelnione
Kolor Bieżnia	Szary blaszkowy (podobny RAL7015)
Kolor Koło	Szary blaszkowy (RAL7015)
Osłony gwintu	Zintegrowany ochraniacz gwintu
Średnica	150 mm
Szerokość Bieżnia	32 mm
Szerokość korpusu	32 mm
Twardość Bieżnia (A)	91 Shore A
Twardość Bieżnia (D)	40 Shore D

MOCOWANIE

Typ mocowania	Trzpień z Krzywka sterująca do prętów profilowych, Wariant krótka
Średnica Trzpień	32 mm
Długość Trzpień	51 mm
Położenie gwintu Trzpień	7 mm
Liczba otworów montażowych Trzpień	4
Wskazówka	Łóżka zmywalne muszą być uszczelnione w obszarze mocowania przez producenta łóżek szpitalnych.

IF nagroda za projekt

Nagroda Red Dot Design Award

© Copyright 2026 TENTE International GmbH

INTEGRAL

2044XSX150R36-32S30 D 9002 4xM6 W

EAN 4031582341041

Numer zamówienia 00061694

Rysunki produktu

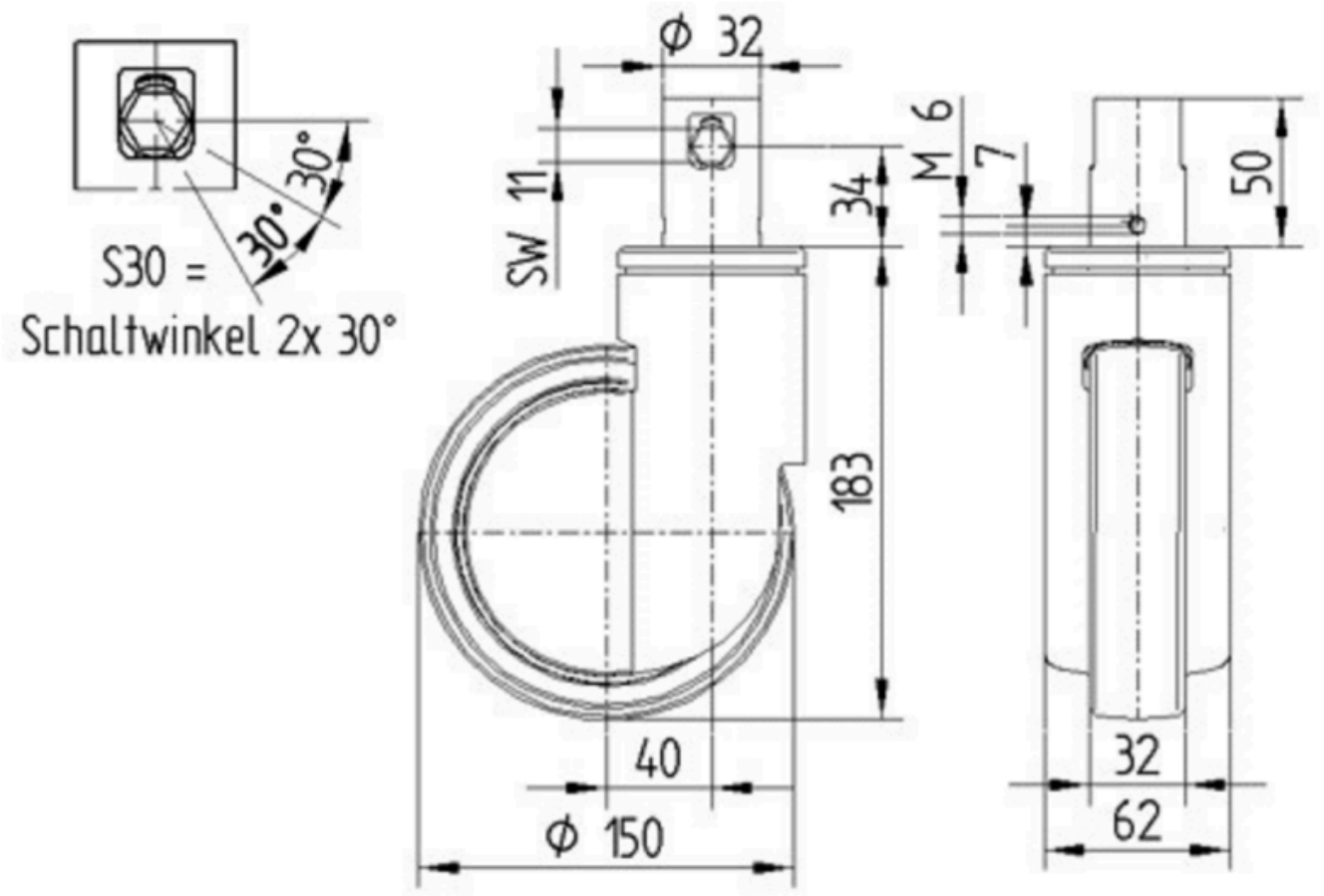

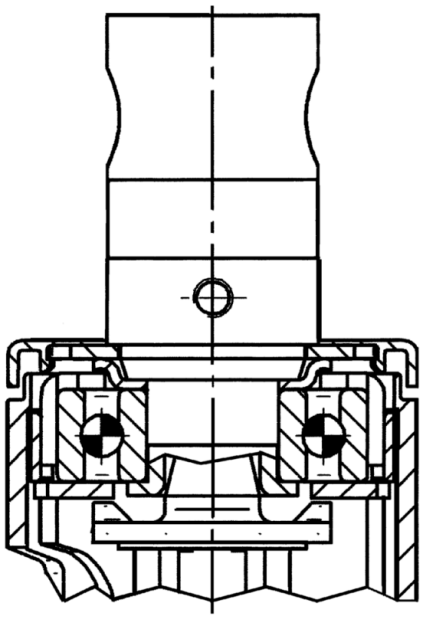

IF nagroda za projekt

Nagroda Red Dot Design Award

© Copyright 2026 TENTE International GmbH