INFORMĀCIJA PAR PRODUKTU

SUPRATECH

PJR 100x32-Ø12 HL44,4

EAN 4031582320527



Attēls var atšķirties no oriģinālā produkta

VEIKTSPĒJA

Ruļļa veiktspēja	●●●○○
Kustības troksnis	●●●●○
Nodilums	●●●○○
Korozijas izturīgs	●●●○○

PAMATA ATRIBŪTI

Produkta nosaukums	Supratech
Korpusa tips	Ritenis
Standarta	EN12532 - Transporta aprīkojums
Kravnesība pie 4 km/h	80 kg
Elektrovadītspējīga	Nē
Nerūsējošais	Nē
Statiskā kravnesība	160 kg
Temperatūras diapazons (minimālais)	-20 °C
Temperatūras diapazons (maksimālais)	60 °C
Kopējais svars	0,17 kg

RITENIS

Korpusa materiāls	Polipropilēns
Protektora materiāls	Termoplastiskas gumija
Gūltnis	Cuscinetto a rulli
Ritenis krāsa	Sudraba pelēka (RAL7001)
Izplešanās armatūra	Bez vītņu aizsarga
Diametrs	100 mm
Protektora platums	32 mm
Ass atveres diametrs	12 mm
Rumbas garums	44,4 mm
Korpusa platums	32 mm
Protektora cietība (A)	87 Krasts A

© Copyright 2026 TENTE International GmbH

SUPRATECH

PJR 100x32-Ø12 HL44,4

EAN 4031582320527

Pasūtījuma numurs 00030822

Produkta rasējumi

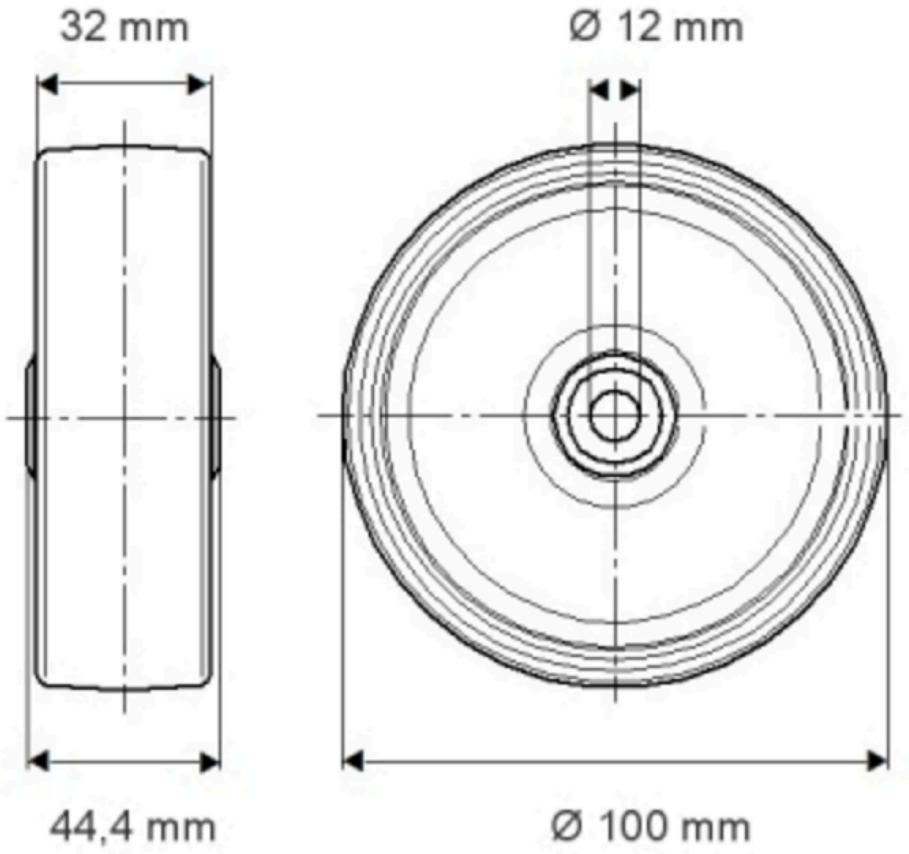

© Copyright 2026 TENTE International GmbH