INFORMACE O PRODUKTU

ALPHA STAINLESS

8470UFD200P63

EAN 4031582346886

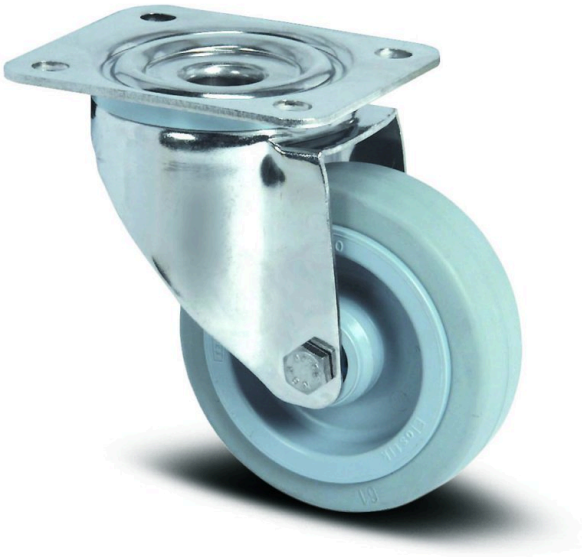

Obrázek se může lišit od původního produktu

VÝKON

Valivý odpor	●●●●○
Hlučnost	●●●●○
Opotřebení	●●●○○
Odolné vůči korozi	●●●●●

ZÁKLADNÍ ATRIBUTY

Název produktu	Alpha stainless
Typ	Otočné Kolečko
Norma	EN12532 – Přepravní vybavení
Nosnost 4 km/h	400 kg
Elektrické vodivé	Ne
Nerezové	Ano
Statická Nosnost	800 kg
Rozsah teploty (minimální)	-20 °C
Teplotní rozsah (maximální)	80 °C
Celková výška	240 mm
Stavební výška	96 mm
Celková hmotnost	2,62 kg

UCHYCENÍ

Materiál pouzdra	Nerezové ocel, těžká
Tvar Vidlice	Široký
Otočné ložisko	dvouřadá kuličková dráha
Barva vidlice	Nerezové ocel
Vyosení	55 mm
Poloměr otáčení	96 mm
Průměr otáčení	310 mm

KOLO

Tread hardness	měkký
Materiál středu	Polyamid
Materiál běhounu	Elastická pneumatika, nebarvící, vulkanizovaná
Ložisko	Valivé ložisko, Nerezové
Osa kola	Šroub s maticí
Barva Kola	Stříbrně šedá (RAL7001)
Průměr	200 mm
Šířka Běhoun	46 mm
Šířka středu kola	46 mm
Tvrdost Běhoun (A)	63 Shore A

MONTÁŽ

Typ uchycení	Obdélníková destička
Délka plotny	137 mm
Šířka plotny	105 mm
Délka otvoru plotny (minimální)	75 mm
Délka otvoru plotny (maximální)	80 mm
Šířka otvoru plotny (minimální)	75 mm
Šířka otvoru plotny (maximální)	105 mm
Průměr otvoru plotny	11 mm

© Copyright 2026 TENTE International GmbH

ALPHA STAINLESS

8470UFD200P63

EAN 4031582346886

Objednací číslo 00035540

Výkresy produktu

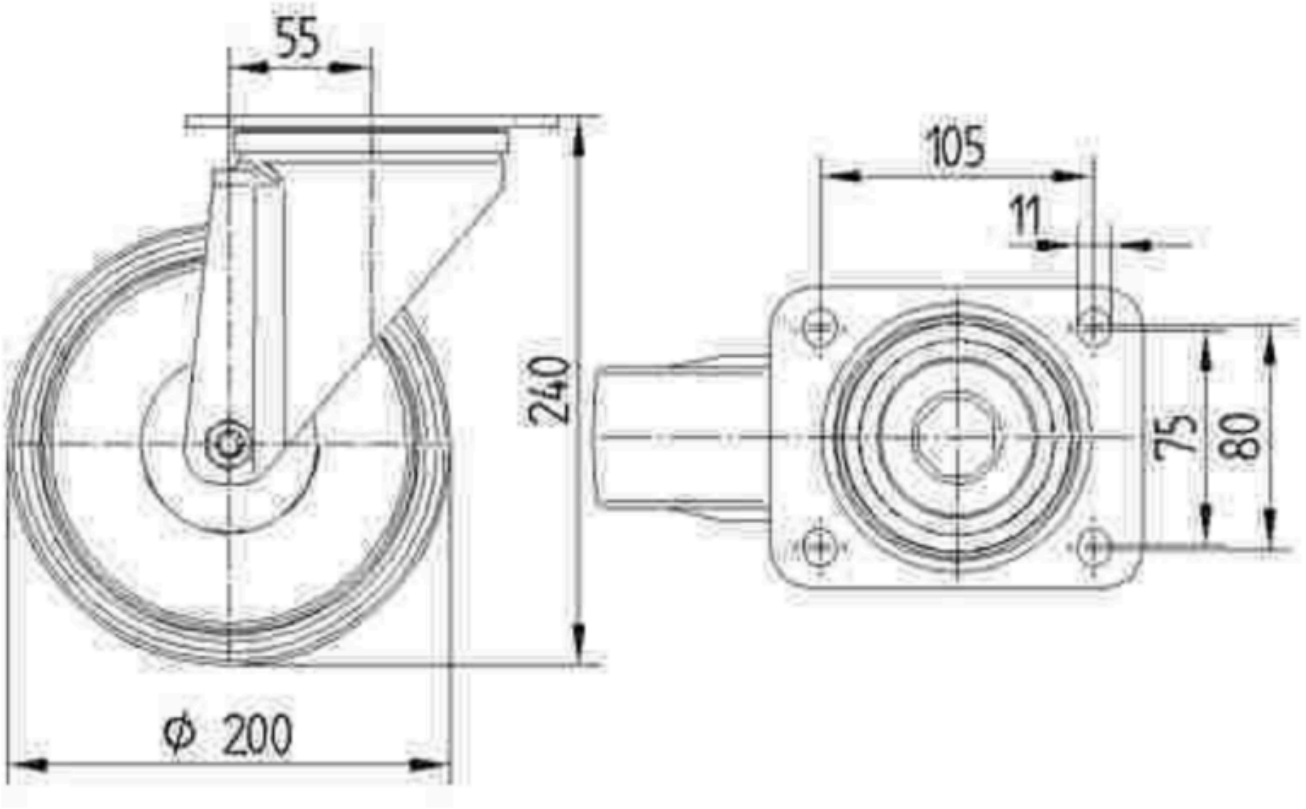

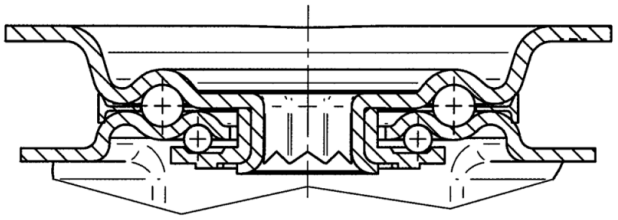

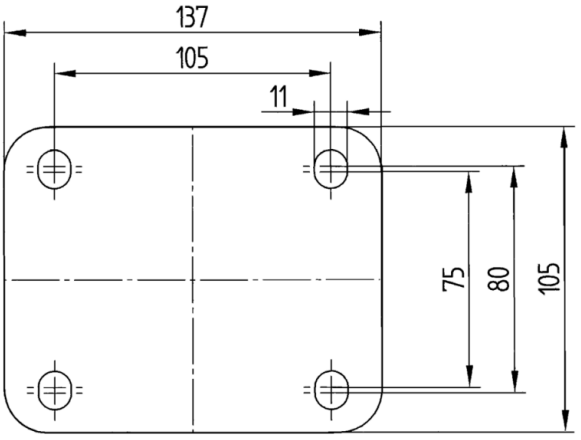

© Copyright 2026 TENTE International GmbH