ІНФОРМАЦІЯ ПРО ПРОДУКТ

GALEA

5071PJH125P30-10

EAN 4031582378894



Зображення може відрізнятися від оригінального продукту

ЕФЕКТИВНІСТЬ

Продуктивність рулону	●●●○○
Шум руху	●●●○○
Атритація	●●●●○
Стійкість до корозії	●●●○○

ОСНОВНІ АТРИБУТИ

Назва продукту	Galea
Тип	Поворотний Колісна опора з Блокування напряму
Стандартний	EN12530 — Катори пристроїв
ОбВантажопідйомність 3 км/год	100 kg
Електропровідність	Ні
Нержавіюча сталь	Ні
Статичний Вантажопідйомність	200 kg
Діапазон температур (мінімальний)	-20 °C
Діапазон температур (максимальний)	60 °C
Загальна висота	162 mm
Загальна ширина	66 mm
Загальна вага	0,54 kg

КРОНШТЕЙН

Матеріал корпусу	Поліамід
Вила Форма	Закрито
Поворотний вузол	Дві м'ячі перегони
Офсет (Зсув)	40 mm
Радіус повороту	129 mm
Поворотне з’єднання	258 mm
Діаметр ковпачка	59 mm

КОЛЕСО

Матеріал тіла	Поліпропілен
Матеріал протектору	Термопластичний каучук
Носіння	Підшипник ковзання
Захист різьби	З різьбовим поручителем
Діаметр	125 mm
Протектор	30 mm
Твердість Протектор (A)	87 Прибережна A

ВСТАНОВЛЕННЯ

Тип налаштування	Отвір під болт
Діаметр Болт отвору Діаметр отвору	10 mm

© Copyright 2026 TENTE International GmbH

GALEA

5071PJH125P30-10

EAN 4031582378894

BETTER MOBILITY. BETTER LIFE.

Креслення продукту

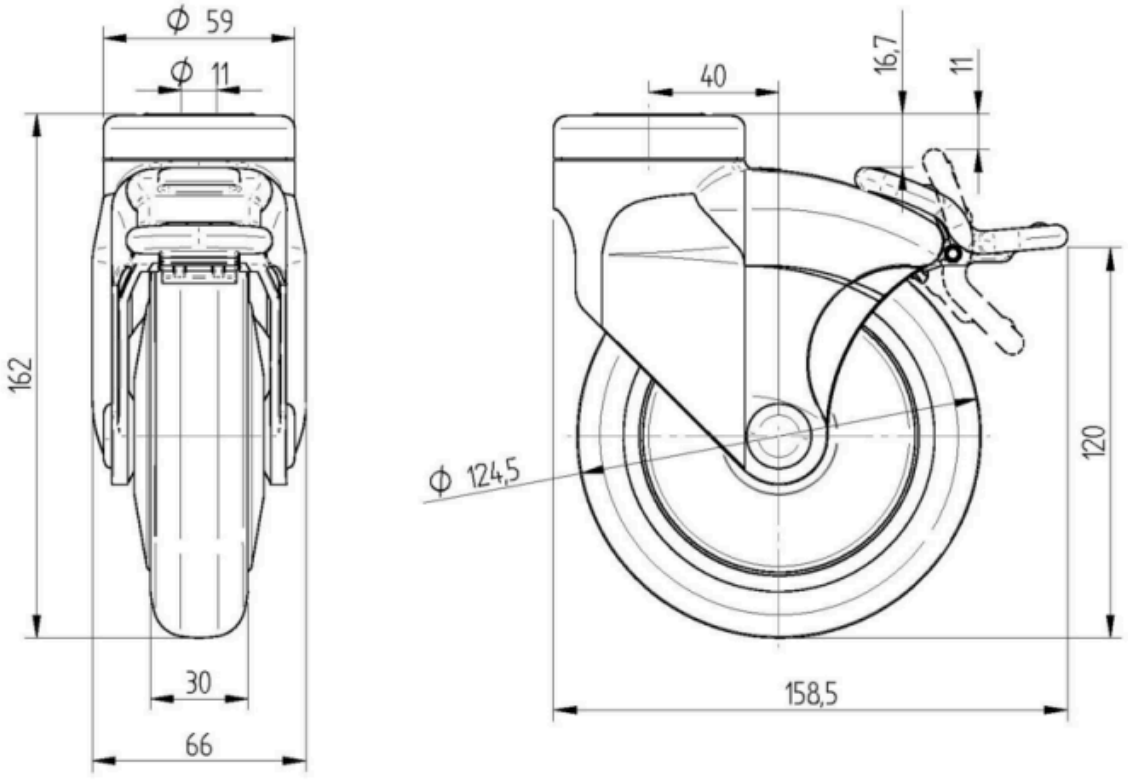

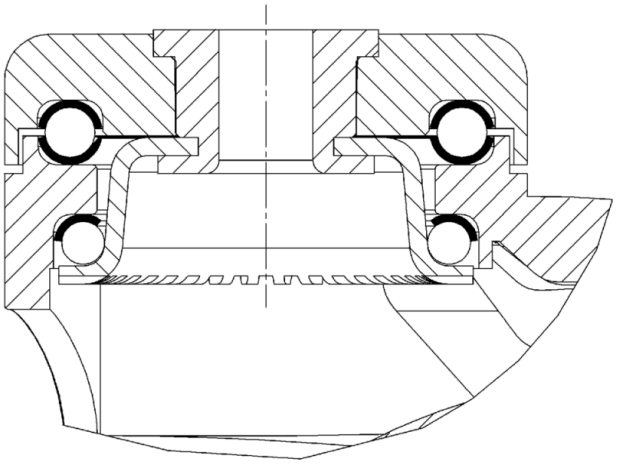

© Copyright 2026 TENTE International GmbH