PRODUCTINFORMATIE

ELASTECH

IFP 200x50-Ø25

EAN 4031582319842

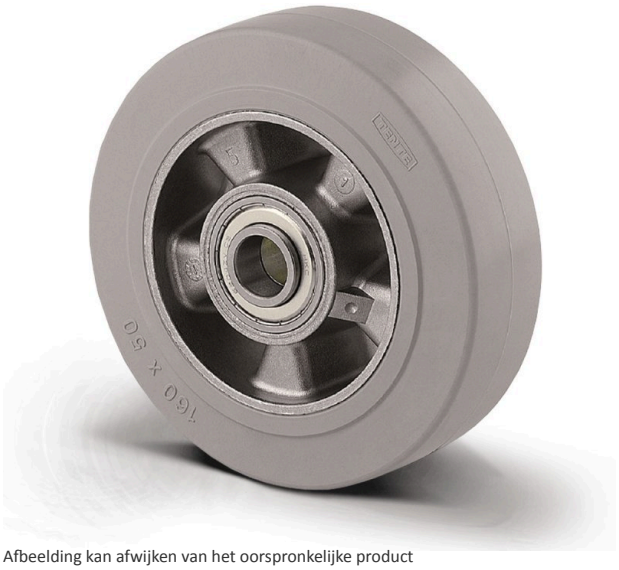

Afbeelding kan afwijken van het oorspronkelijke product

PRESTATIES

Rolprestaties	●●○○○
Bewegingsgeluid	●●●●●
Slijtage	●●●○○
Corrosiebestendigheid	●●●○○

KERNKENMERKEN

Productnaam	Elastech
Type	Wiel
Standaard	EN12532 - Transportuitrusting
Draagvermogen bij 4 km/h	450 kg
Draagvermogen bij 6 km/h	360 kg
Elektrisch geleidend	Nee
Roestvrij	Nee
Statisch draagvermogen	900 kg
Temperatuurbereik (minimaal)	-20 °C
Temperatuurbereik (maximaal)	85 °C
Totaal gewicht	1,71 kg

WIEL

Tread hardness	zacht
Materiaal wielkern	Aluminium
Materiaal loopvlak	Elastische band, niet-markerend, gevulkaniseerd
Lagering	Precisie kogellagers
Wielkleur	Grijs / niet-markering
Afdekkapjes	Zonder schroefdraadbeschermer
Diameter	200 mm
Breedte Loopvlak	50 mm
Diameter Asgat	25 mm
Naaflengte	60 mm
Breedte wielkern	50 mm
Hardheid van het Loopvlak (A)	68 Shore A

© Copyright 2026 TENTE International GmbH

ELASTECH

IFP 200x50-Ø25

EAN 4031582319842

Bestelnummer 00830632

Producttekeningen

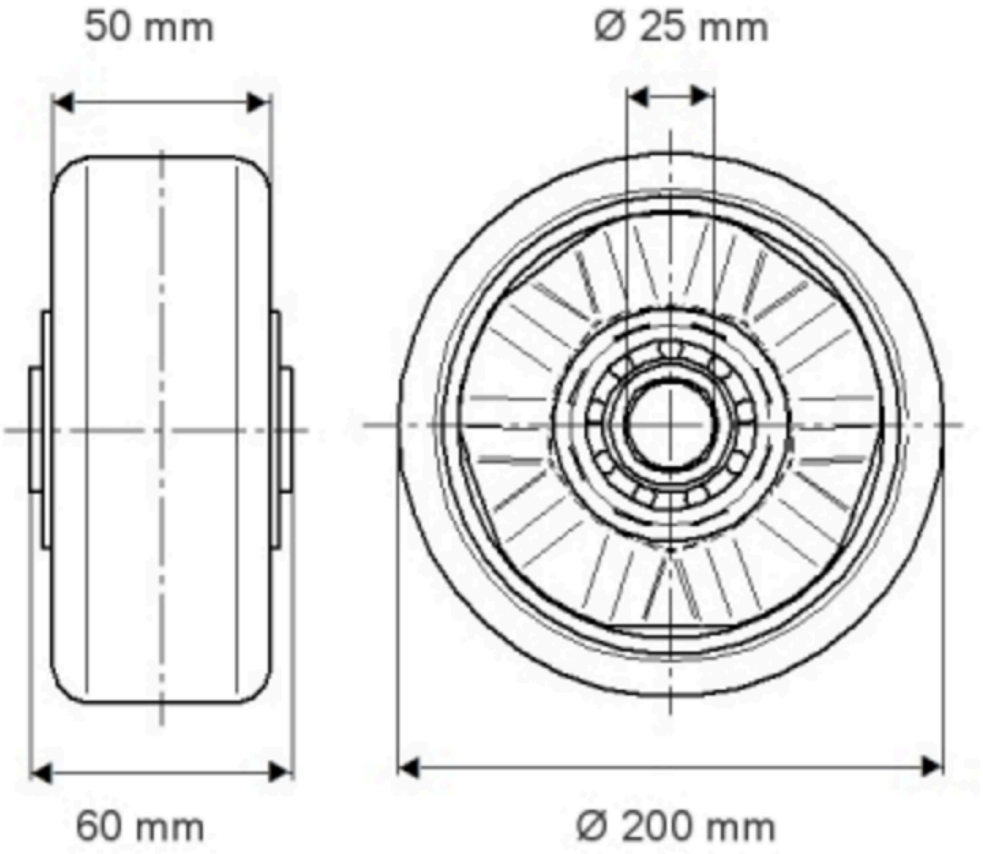

© Copyright 2026 TENTE International GmbH

ELASTECH

IFP 200x50-Ø25

EAN 4031582319342

Bestelnummer 0093D622

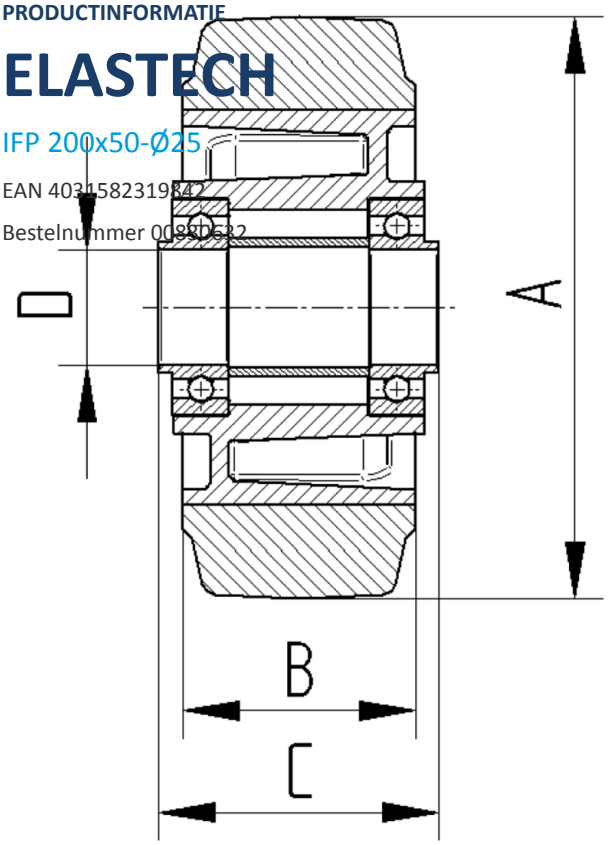

BETTER MOBILITY. BETTER LIFE.

© Copyright 2026 TENTE International GmbH