PRODUKTINFORMATION

SUPRATECH

PJR 100x32-Ø12 HL44,4

EAN 4031582320527



Bild kann vom Originalprodukt abweichen

PERFORMANCE

Laufverhalten	●●●○○
Fahrgeräusch	●●●●○
Abrieb	●●●○○
Korrosionsbeständigkeit	●●●○○

HAUPTMERKMALE

Produktname	Supratech
Typ	Rad
Norm	EN12532 - Transportgeräte
Tragfähigkeit bei 4 km/h	80 kg
Elektrisch-leitfähig	Nein
Rostfrei	Nein
Statische Tragfähigkeit	160 kg
Temperaturbereich (Minimum)	-20 °C
Temperaturbereich (Maximum)	60 °C
Gesamtgewicht	0,17 kg

RAD

Material des Radkörpers	Polypropylen
Material der Lauffläche	Thermoplastischer Gummi
Lager	Rollenlager
Radfarbe	Silbergrau (RAL7001)
Fadenschutz	Ohne Fadenschutz
Durchmesser	100 mm
Breite der Lauffläche	32 mm
Achsloch Durchmesser	12 mm
Nabenlänge	44,4 mm
Breite des Radkörpers	32 mm
Härte der Lauffläche (A)	87 Shore A

© Copyright 2026 TENTE International GmbH

SUPRATECH

PJR 100x32-Ø12 HL44,4

EAN 4031582320527

Bestellnummer 00030822

Produktzeichnungen

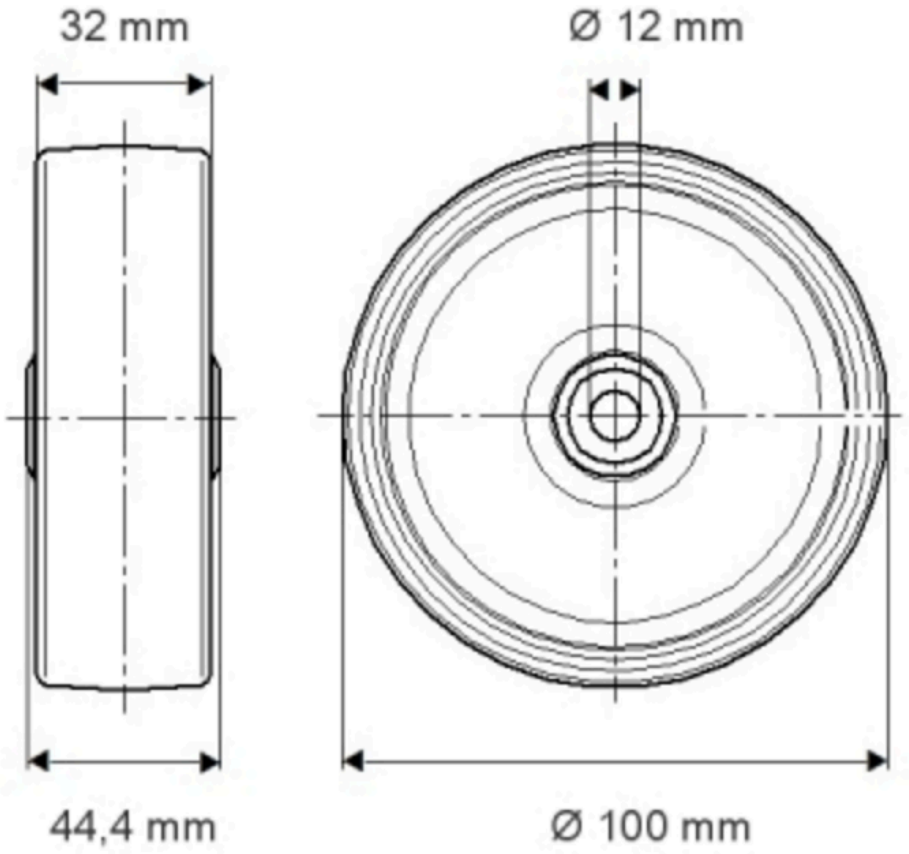

© Copyright 2026 TENTE International GmbH