PRODUCTINFORMATIE

# MAXTECH

## UAD 125x32-Ø12 HL44 natural/3004

EAN 4031582322767



Afbeelding kan verschillen van het oorspronkelijke product

### WIEL

| | |
|---|---|
| Wielkern materiaal | Polyamide |
| Materiaal loopvlak | Polyurethaan, Gespoten |
| Lager | Rollager, roestvrij |
| Kleur Wiel | Natuurlijk wit |
| Diameter | 125 mm |
| Breedte Loopvlak | 32 mm |
| Asgatdiameter | 12 mm |
| Naaflengte | 44 mm |
| Breedte wielkern | 32 mm |
| Hardheid van het loopvlak (A) | 92 Shore A |
| Hardheid van het loopvlak (D) | 42 Shore D |

### PRESTATIES

| | |
|---|---|
| Rolprestaties | ●●●○○ |
| Bewegingsgeluid | ●●●○○ |
| Verloop | ●●●●○ |
| Corrosieweerstand | ●●●●● |

### KERNKENMERKEN

| | |
|---|---|
| Productnaam | Maxtech |
| Type | Wiel |
| Standaard | EN12532 - Transportuitrusting |
| Draagvermogen bij 4 km/u | 200 kg |
| Elektrisch geleidend | Nee |
| Roestvrij | Ja |
| Statisch Draagvermogen | 400 kg |
| Temperatuurbereik (minimaal) | -25 °C |
| Temperatuurbereik (maximaal) | 80 °C |
| Totaal gewicht | 0,31 kg |

© Copyright 2026 TENTE International GmbH

# MAXTECH

## UAD 125x32-Ø12 HL44 natural/3004

EAN 4031582322767

Bestelnummer 00034191

**Producttekeningen**

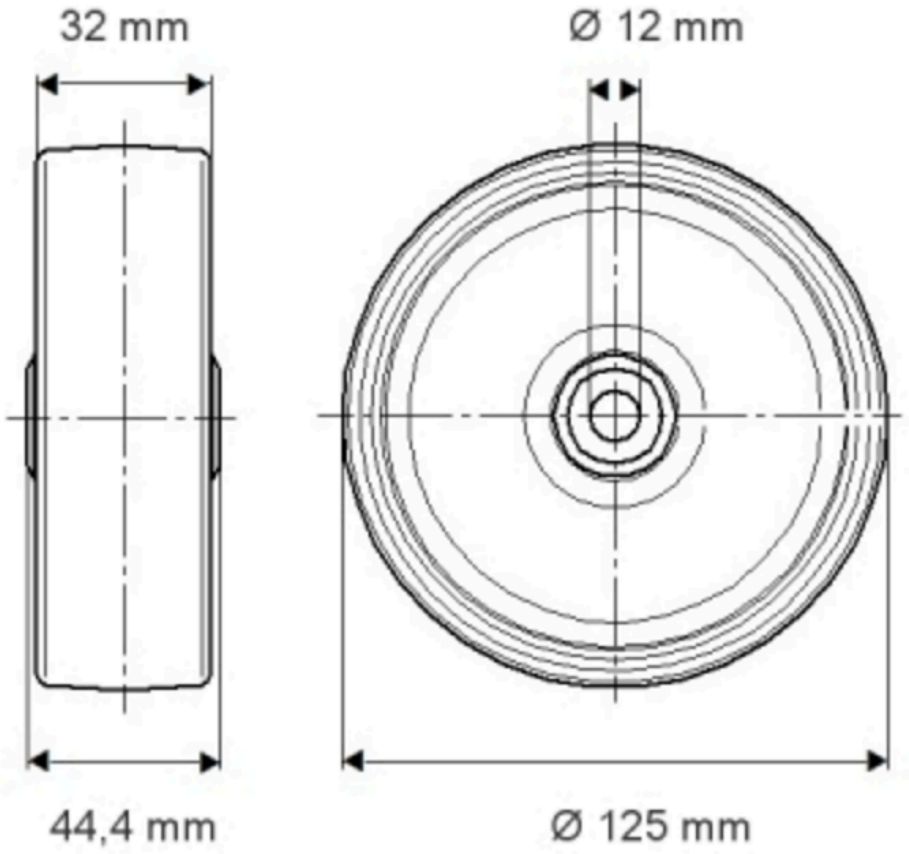


© Copyright 2026 TENTE International GmbH