NOVATECH

ITP 100x50-Ø20 HL60 cv

EAN 4031582377132



Billedet kan afvige fra det oprindelige produkt

YDEEVNE

Rullemodstand	●●●●○
Kørselsstøj	●●●○○
Abrasion	●●●●○
Rustbeskyttelse	●●●○○

PRIMÆRE EGENSKABER

Produktnavn	Novatech
Type	Hjul
Standard	EN12532 – Transportudstyr
Belastning ved 4 km/t	450 kg
Belastning ved 6 km/t	360 kg
Elektrisk ledende	Nej
Rustfri	Nej
Belastning Statisk	900 kg
Temperaturområde (minimum)	-10 °C
Temperaturområde (maksimum)	60 °C
Samlet vægt	0,62 kg

HJUL

Tread profile	konveks
Fælgmateriale	Aluminium
Hjulbanemateriale	Polyuretan, Støbt
Leje	Præcisionskugleleje
Hjul farve	Honninggul (RAL1005)
Trådfang	Uden trådfang
Diameter	100 mm
Hjulbane bredde	50 mm
Aksel Huldiameter	20 mm
Navlængde	60 mm
Fælgbredde	50 mm
Hårdhed af Hjulbane (A)	92 Shore A
Hårdhed af Hjulbane (D)	42 Shore D

© Copyright 2026 TENTE International GmbH

NOVATECH

ITP 100x50-Ø20 HL60 cv

EAN 4031582377132

Bestillingsnummer 00838828

Produkttegninger

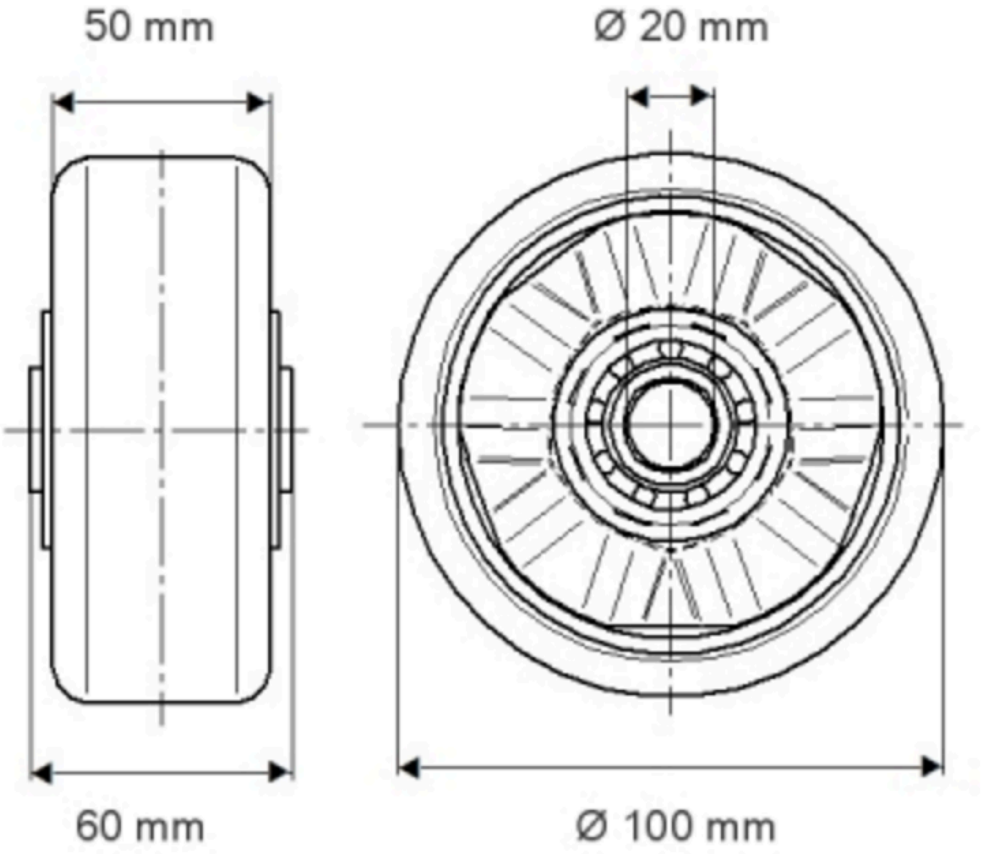

© Copyright 2026 TENTE International GmbH

NOVATECH

ITP 100x50-020 HL60 cv

EAN 4031582377132

Bestillingsnummer 00838828

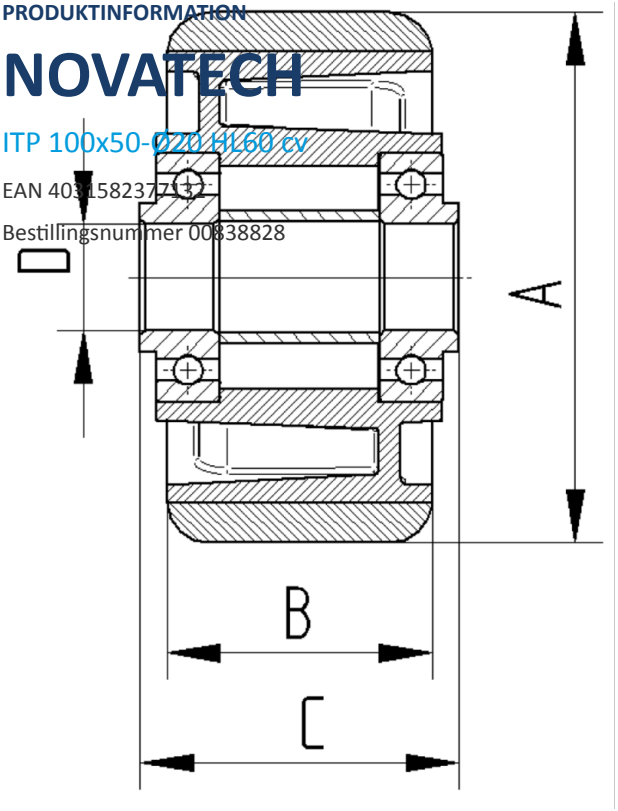

BETTER MOBILITY. BETTER LIFE.

© Copyright 2026 TENTE International GmbH