# PURETECH

## Directional lock 4681/125-250 P63 XL

EAN 4031582438147

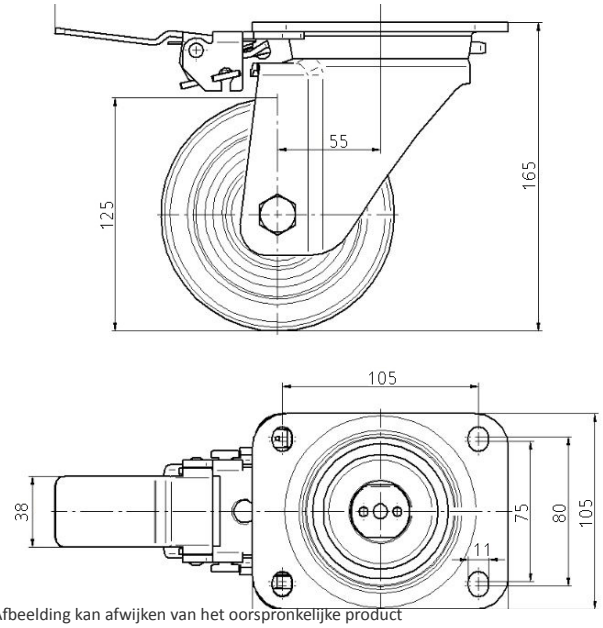


Afbeelding kan afwijken van het oorspronkelijke product

### PRESTATIES

| | |
|---|---|
| Rolprestaties | ● ● ● ○ ○ |
| Bewegingsgeluid | ● ● ● ○ ○ |
| Slijtage | ● ● ● ○ ○ |
| Corrosiebestendigheid | ● ● ● ○ ○ |

### KERNKENMERKEN

| | |
|---|---|
| Productnaam | Puretech |
| Type | Accessoire |
| Elektrisch geleidend | Nee |
| Roestvrij | Nee |
| Totaal gewicht | 0,27 kg |

© Copyright 2026 TENTE International GmbH