INFORMACIÓN DEL PRODUCTO

ALPHA STAINLESS

8477UOO160P63

EAN 4031582313123



La imagen puede diferir del producto original

RENDIMIENTO

Rendimiento del rodillo	●●●○○
Ruido de movimiento	●●●○○
Desgaste	●●●●○
Resistencia a la corrosión	●●●●●

ATRIBUTOS PRINCIPALES

Nombre del producto	Alpha stainless
Tipo	Rueda giratoria con Freno total
Estándar	EN12532 - Material de transporte
Capacidad de carga a 4 km/h	500 kg
Conductivo eléctrico	No
Inoxidable	Sí
Capacidad de carga estática	1000 kg
Rango de temperatura (mínimo)	-40 °C
Rango de temperatura (máximo)	80 °C
Altura total	200 mm
Ancho total	96 mm
Peso total	2.14 kg

SOPORTE

Material de la carcasa	Acero Inoxidable, pesado
Forma de Horquilla Forma	Ancho
Rodamiento giratorio	Dos carreras de bolas
Color	Acero Inoxidable
Desplazamiento	60 mm
Radio de giro	167 mm
Interferencia de giro	334 mm
Diámetro del domo	96 mm

ARO

Material del cuerpo	Poliamida
Material de la banda de rodadura	Idéntico con cuerpo de Aro
Cojinete	Cojinete liso
Eje	Enroscado con tuerca
Color Aro	Blanco natural
Protectores de hilo	Sin protector de roscas
Diámetro	160 mm
Ancho de Banda de rodadura	40 mm
Anchura del cuerpo	40 mm
Dureza de la Banda de rodadura (D)	75 Shore D

AJUSTE

Tipo de ajuste	Placa rectangular
Longitud de la placa	137 mm
Anchura de la placa	105 mm
Longitud del orificio de la placa (mínimo)	75 mm
Longitud del orificio de la placa (máxima)	80 mm
Ancho del orificio de la placa (mínimo)	75 mm
Anchura del orificio de la placa (máxima)	105 mm
Diámetro del orificio de la placa	11 mm

© Copyright 2026 TENTE International GmbH

ALPHA STAINLESS

8477UOO160P63

EAN 4031582313123

Número de pedido 00035544

Planos del producto

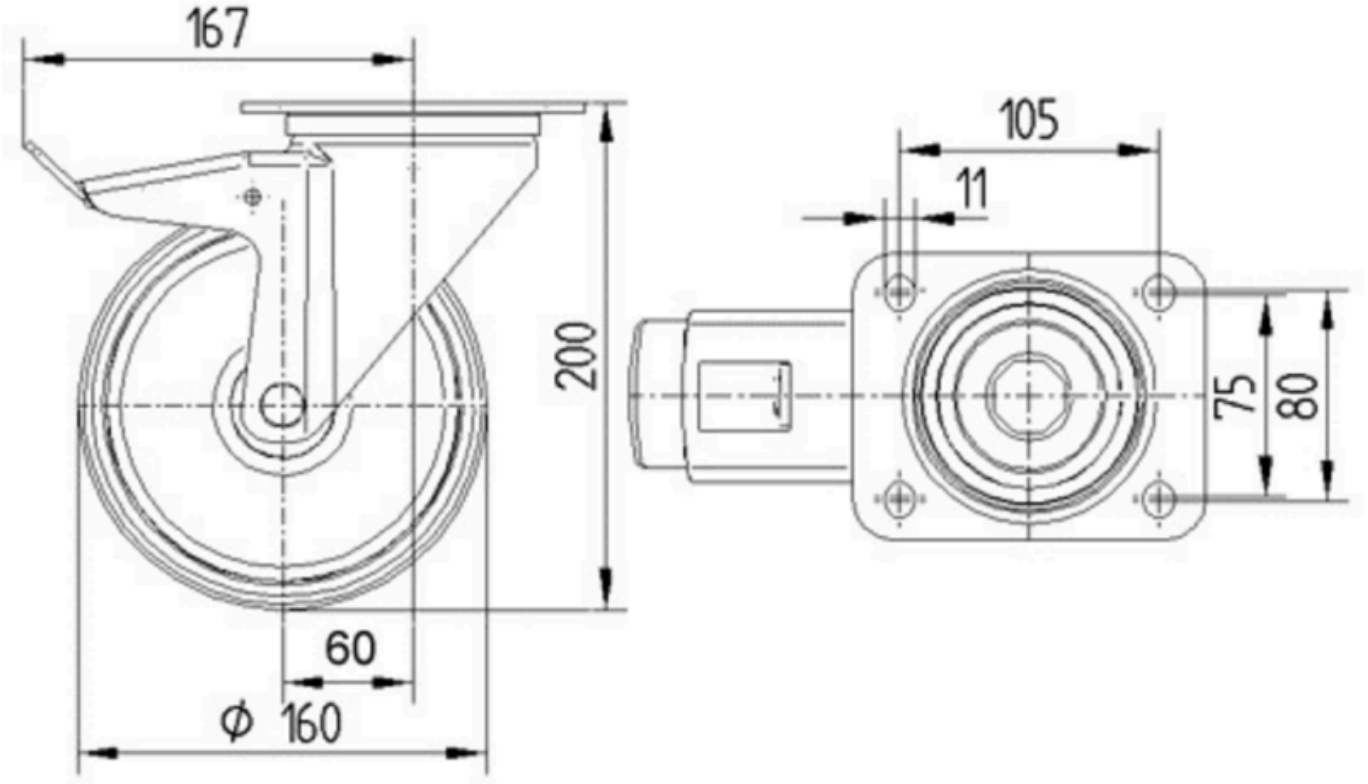

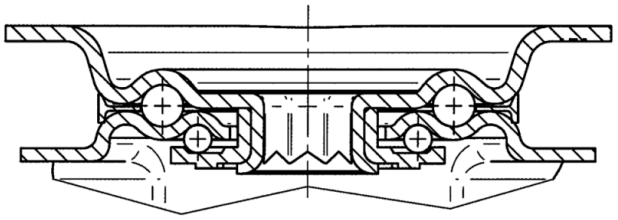

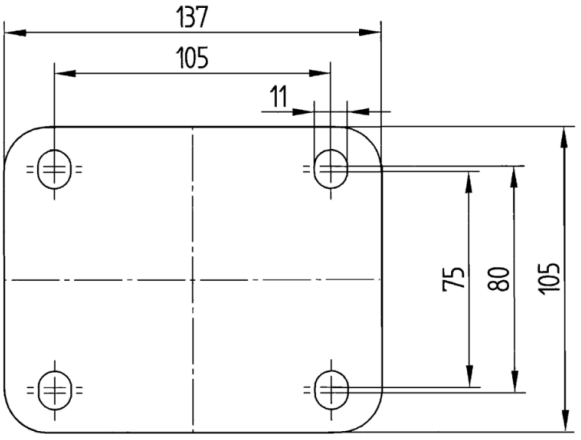

© Copyright 2026 TENTE International GmbH