ELASTECH

IFP125x50-Ø25

EAN 4031582319804

Numéro de commande 00820807

BETTER MOBILITY. BETTER LIFE.



ROUE

Tread hardness	souple
Diamètre	125 mm
Largeur du bandage	50 mm
Diamètre de l'alésage	25 mm
Longueur de moyeu	60 mm

PERFORMANCE

Performance de roulage	●●●○○
Bruit de mouvement	●●●○○
Usure	●●●○○
Résistance à la corrosion	●●●○○

ATTRIBUTS DE BASE

Nom du produit	Elastech
Capacité de charge à 4 km/h	300 kg
Capacité de charge à 6 km/h	240 kg
Conducteur d'électricité	no
Inoxydable	no
Capacité de charge statique	600 kg
Plage de température (minimale)	-20 °C
Plage de température (maximale)	85 °C
Poids	0.84 kg

© Copyright 2026 TENTE International GmbH

ELASTECH

IFP125x50-Ø25

EAN 4031582319804

Numéro de commande 00830807

Dessins du produit

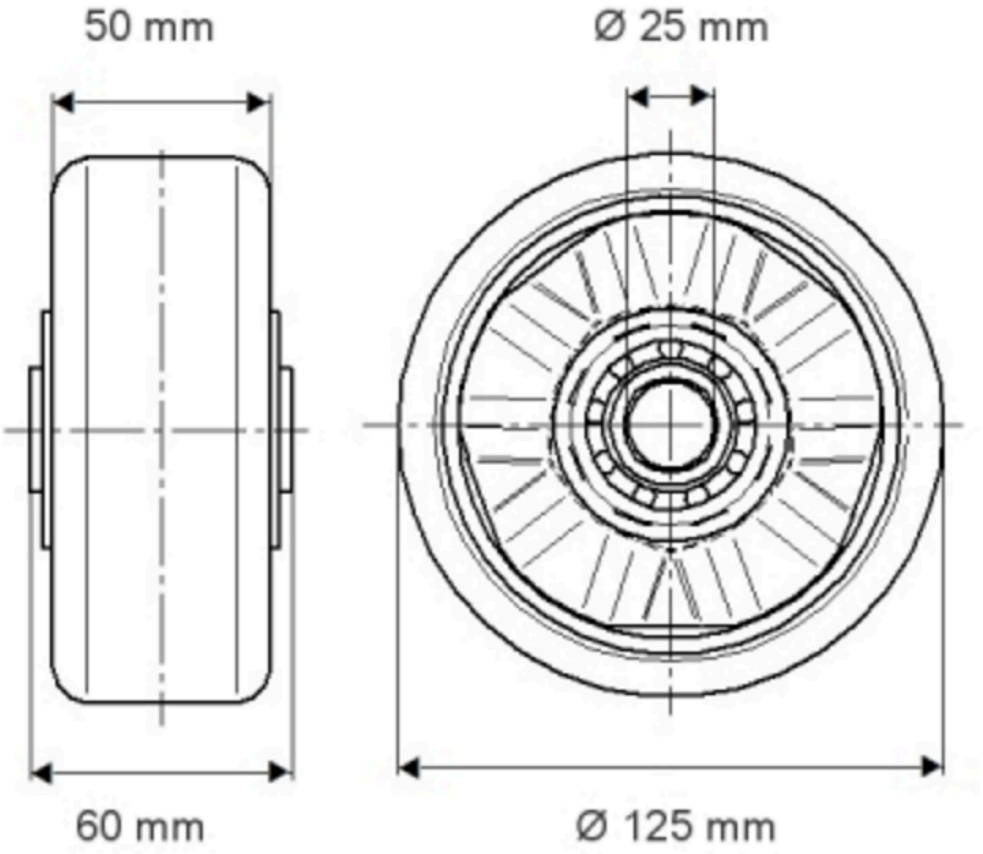

ELASTECH

IFP125x50-Ø26

EAN 4031582319804

Numéro de commande 008830807

