PRODUKTINFORMATION

DURATECH SILENT

HUR 100x36-Ø12 HL44 tyre-black

EAN 4031582319637



Billedet kan afvige fra det oprindelige produkt

YDEEVNE

Rullemodstand	●●●○○
Kørselsstøj	●●●●○
Abrasion	●●●●○
Rustbeskyttelse	●●●○○

PRIMÆRE EGENSKABER

Produktnavn	Duratech silent
Type	Hjul
Standard	EN12532 – Transportudstyr
Belastning ved 4 km/t	160 kg
Elektrisk ledende	Nej
Rustfri	Nej
Belastning Statisk	320 kg
Temperaturområde (minimum)	-20 °C
Temperaturområde (maksimum)	80 °C
Samlet vægt	0,4 kg

HJUL

Fælgmateriale	Dæmpning, hybridmateriale
Hjulbanemateriale	Polyamid
Leje	Rulleleje
Hjul farve	Sølvgrå (RAL7001)
Trådfang	Uden trådfang
Diameter	100 mm
Hjulbane bredde	36 mm
Aksel Huldiameter	12 mm
Navlængde	44 mm
Fælgbredde	36 mm
Hårdhed af Hjulbane (D)	75 Shore D

© Copyright 2026 TENTE International GmbH

DURATECH SILENT

HUR 100x36-Ø12 HL44 tyre-black

EAN 4031582319637

Bestillingsnummer 00033610

Produkttegninger

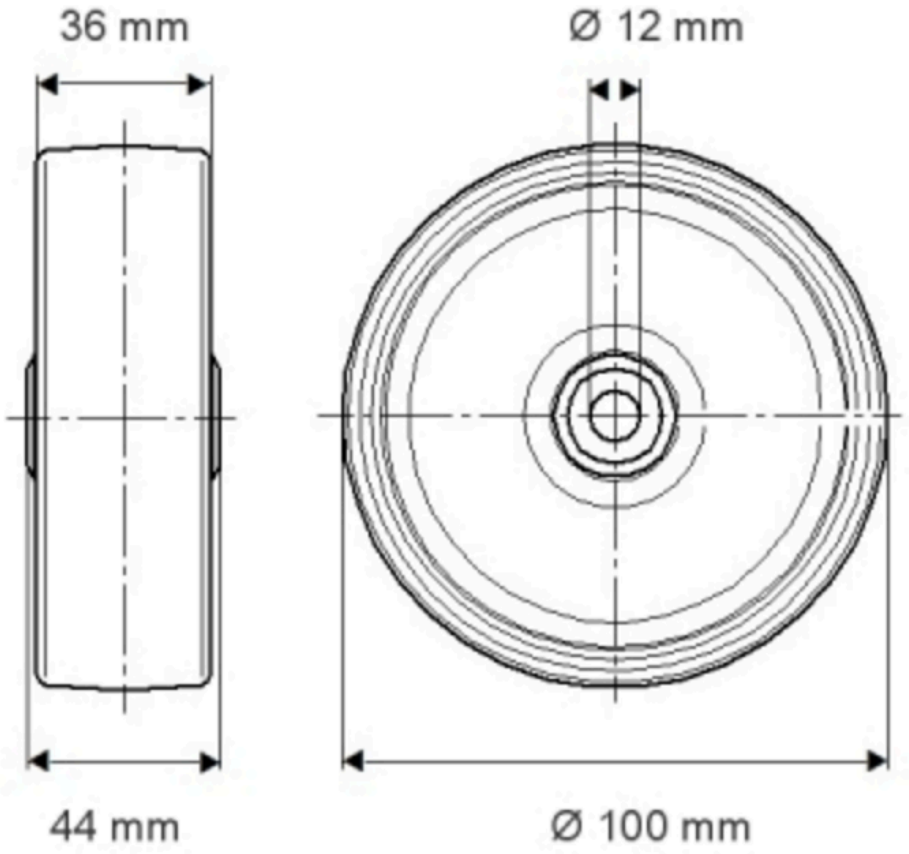

© Copyright 2026 TENTE International GmbH