PRODUCTINFORMATIE

GALEA

5077YGP125R05-22x40

EAN 4031582354843



Afbeelding kan afwijken van het oorspronkelijke product

PRESTATIES

Rolprestaties	●●●○○
Bewegingsgeluid	●●●○○
Slijtage	●●●○○
Corrosiebestendigheid	●●●●○

KERNKENMERKEN

Productnaam	Galea
Type	Wielen met Totale vergrendeling
Standaard	EN12530 - Hulpmiddelen zwenkwielen
Draagvermogen bij 3 km/h	100 kg
Elektrisch geleidend	Ja
Roestvrij	Nee
Statisch draagvermogen	200 kg
Temperatuurbereik (minimaal)	-20 °C
Temperatuurbereik (maximaal)	60 °C
Totale hoogte	162 mm

BEHUIZING

Materiaal van de behuizing	Polyamide
Vork Vorm	Gesloten
Zwenklager	Twee balraces
Offset	40 mm
Draaicirkel	205 mm

WIEL

Materiaal wielkern	Polypropyleen, elektrisch geleidend
Materiaal loopvlak	Thermoplastisch rubber, elektrisch geleidend
Lagering	Precisie kogellagers
Afdekkapjes	Met draadbeschermer
Diameter	125 mm
Breedte Loopvlak	30 mm
Hardheid van het Loopvlak (A)	87 Shore A

FITTING

Type bevestiging	Vaste Kraagpen, rond
Diameter Bout	22 mm
Lengte Bout	40 mm

© Copyright 2026 TENTE International GmbH

GALEA

5077YGP125R05-22x40

EAN 4031582354843

BETTER MOBILITY. BETTER LIFE.

Producttekeningen

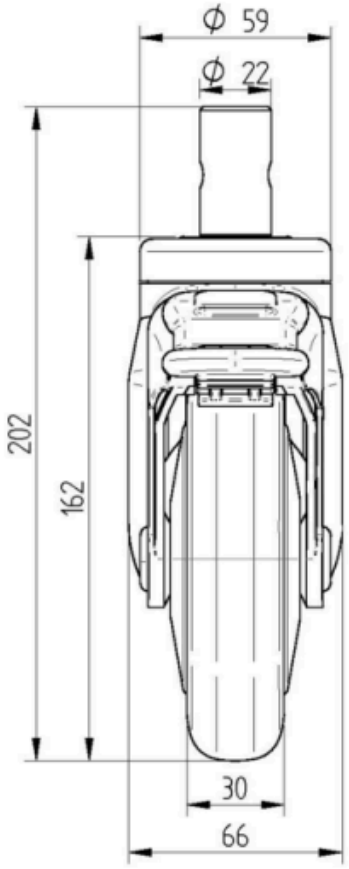

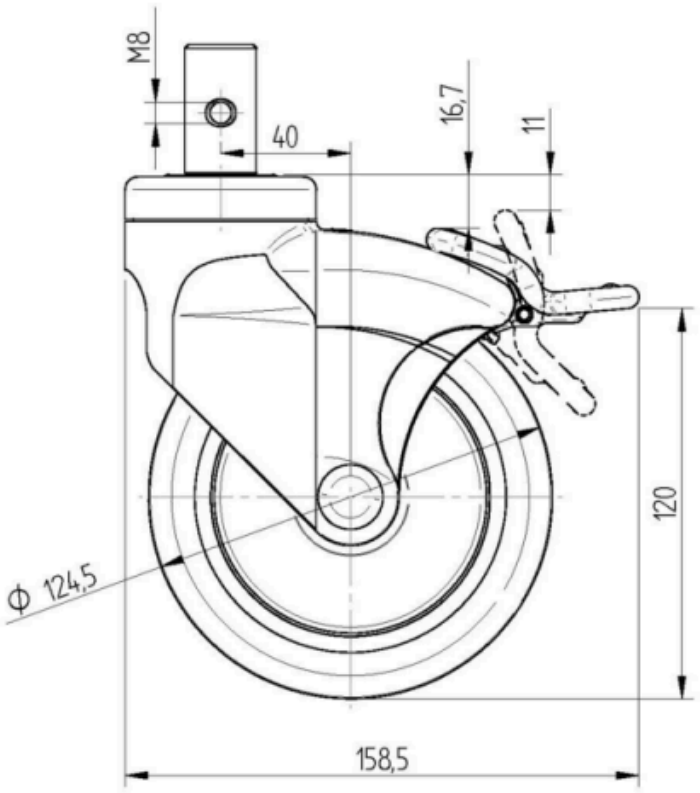

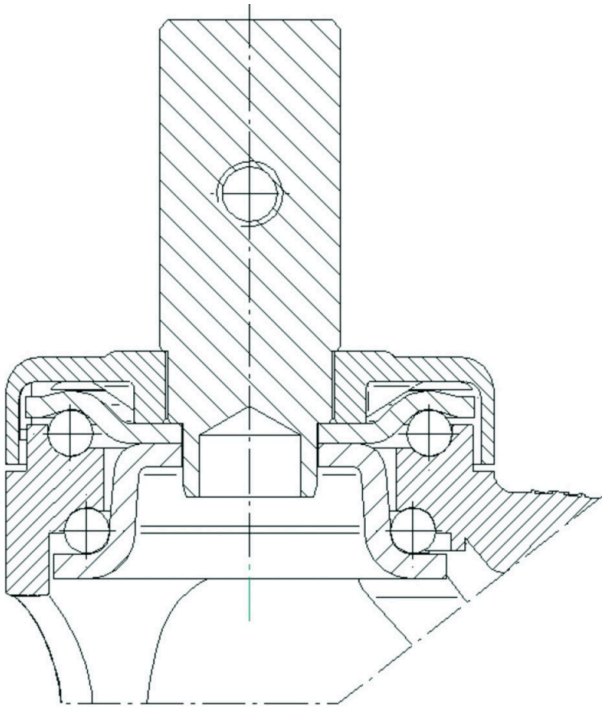

© Copyright 2026 TENTE International GmbH