INFORMACE O PRODUKTU

INTEGRAL

2046XSX150R36-32S30 D 9002 4xM6 W

EAN 4031582341560



Obrázek se může lišit od původního produktu

VÝKON

Valivý odpor	●●●○○
Hlučnost	●●●○○
Opotřebení	●●●●○
Odolné vůči korozi	●●●○○

ZÁKLADNÍ ATRIBUTY

Název produktu	Integral
Typ	Otočné Kolečko s centrálním , Totální brzda
Norma	EN12531 – Kolečka pro nemocniční lůžka
Nosnost 3 km/h	150 kg
Nosnost 4 km/h	150 kg
Elektrické vodivé	Ano
Nerezové	Ne
Kompatibilní s WeAssist	1
Statická Nosnost	450 kg
Rozsah teploty (minimální)	-25 °C
Teplotní rozsah (maximální)	80 °C
Celková výška	183 mm
Stavební výška	62 mm
Celková hmotnost	1,11 kg
Certifikace	Testováno a monitorováno pomocí TÜV Süd

UCHYCENÍ

Materiál pouzdra	Ocelový plech, střední
Tvar Vidlice	Uzavřeno
Otočné ložisko	Přesné kuličkové ložisko
Barva vidlice	Šedá bílá (RAL9002)
Vyosení	40 mm
Poloměr otáčení	62 mm
Průměr otáčení	230 mm

KOLO

Materiál středu	Polyamid, elektricky vodivý
Materiál běhounu	Polyuretan, Vstříknuty, elektricky vodivý
Ložisko	Přesné kuličkové ložisko, Zapečetěné
Barva Běhounu	břidlicově šedá (podobná RAL7015)
Barva Kola	břidlicově šedá (RAL7015)
Ochranná krytka	Integrovaný chránič nitě
Průměr	150 mm
Šířka Běhoun	32 mm
Šířka středu kola	32 mm
Tvrdost Běhoun (A)	91 Shore A
Tvrdost Běhoun (D)	40 Shore D

MONTÁŽ

Typ uchycení	Přírubový čep s spínací vačka pro profilové tyče, krátká Verze
Průměr čepu	32 mm
Délka čepu	51 mm
Poloha závitu šroubu	7 mm
Množství montážních otvorů	4
Informace	Omyvatelná lůžka musí být v místě montáže Zapečetěné výrobcem nemocničního lůžka.

Ocenění IF Design Award

Ocenění Red Dot Design Award

© Copyright 2026 TENTE International GmbH

INTEGRAL

2046XSX150R36-32S30 D 9002 4xM6 W

EAN 4031582341560

Objednací číslo 00037651

Výkresy produktu

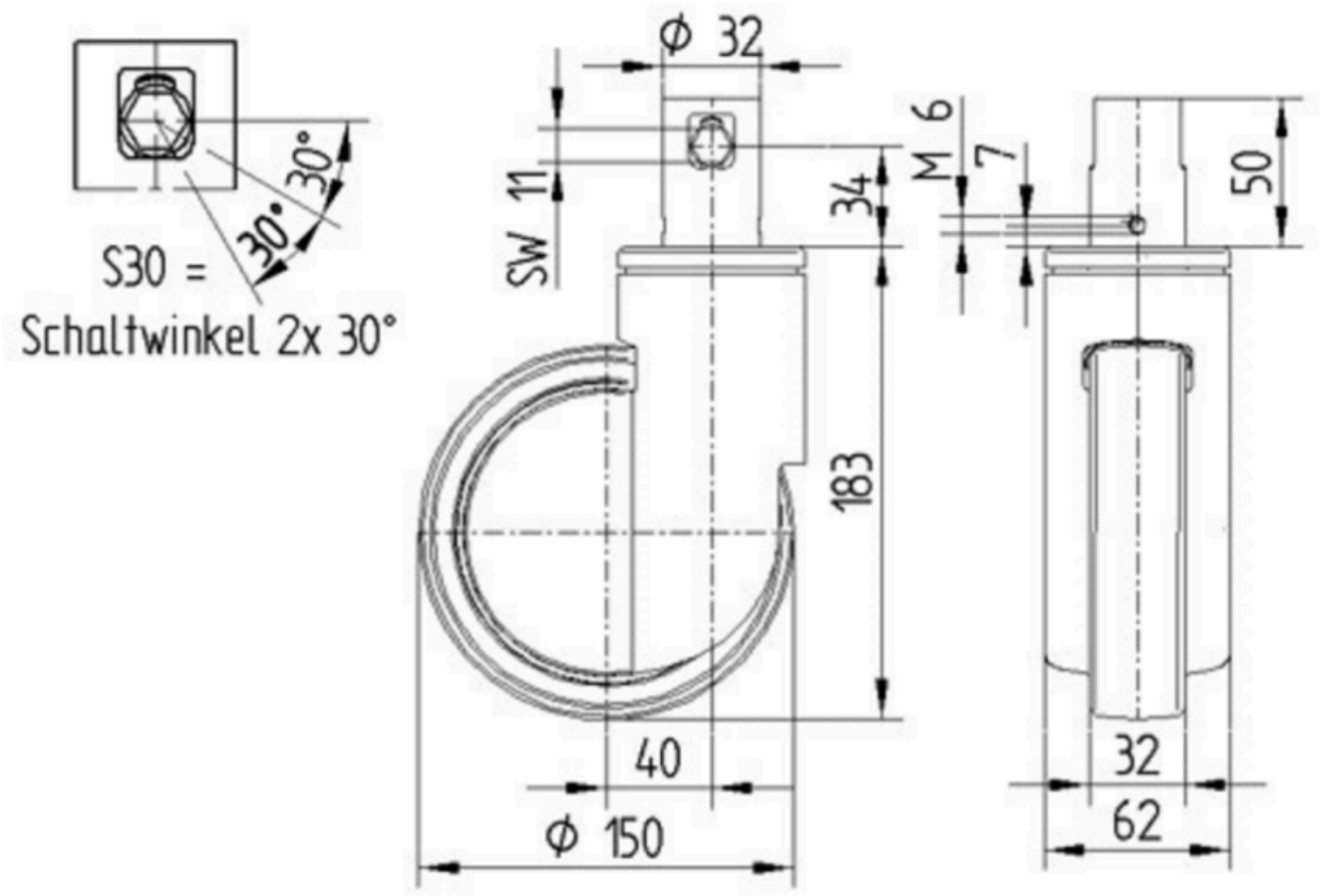

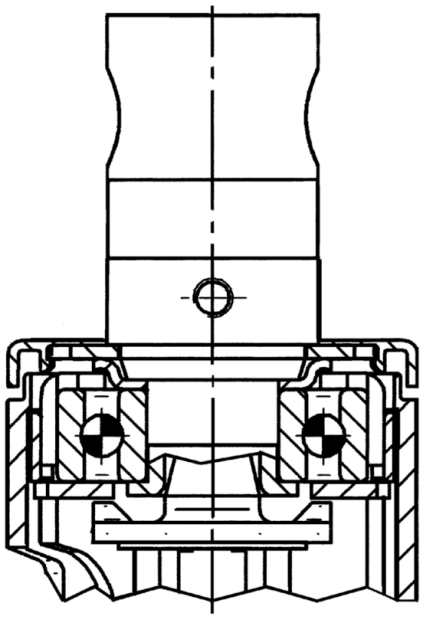

Ocenění IF Design Award

Ocenění Red Dot Design Award

© Copyright 2026 TENTE International GmbH