INFORMĀCIJA PAR PRODUKTU

DURATECH

TOP 100x50-Ø20 HL60

EAN 4031582322675



Attēls var atšķirties no oriģinālā produkta

VEIKTSPĒJA

Ruļļa veiktspēja	●●●●●
Kustības troksnis	●●○○○
Nodilums	●●●●●
Korozijas izturīgs	●●●○○

PAMATA ATRIBŪTI

Produkta nosaukums	Duratech
Korpusa tips	Ritenis
Standarta	EN12533 - Lielas slodzes atbalsta riteņi
Kravnesība pie 4 km/h	720 kg
Kravnesība pie 6 km/h	600 kg
Elektrovadītspējīga	Nē
Nerūsējošais	Nē
Statiskā kravnesība	1200 kg
Temperatūras diapazons (minimālais)	-40 °C
Temperatūras diapazons (maksimālais)	80 °C
Kopējais svars	0,53 kg

RITENIS

Korpusa materiāls	Poliamīds, smags
Protektora materiāls	Identisks ar riteņa korpusu
Gūltnis	Cuscinetti a sfere di precisione
Ritenis krāsa	Dabiski balts
Izplešanās armatūra	Bez vītņu aizsarga
Diametrs	100 mm
Protektora platums	50 mm
Ass atveres diametrs	20 mm
Rumbas garums	60 mm
Korpusa platums	50 mm
Protektora cietība (D)	75 Krasts D
Gultņa veids	6004

© Copyright 2026 TENTE International GmbH

DURATECH

TOP 100x50-Ø20 HL60

EAN 4031582322675

Pasūtījuma numurs 00801132

Produkta rasējumi

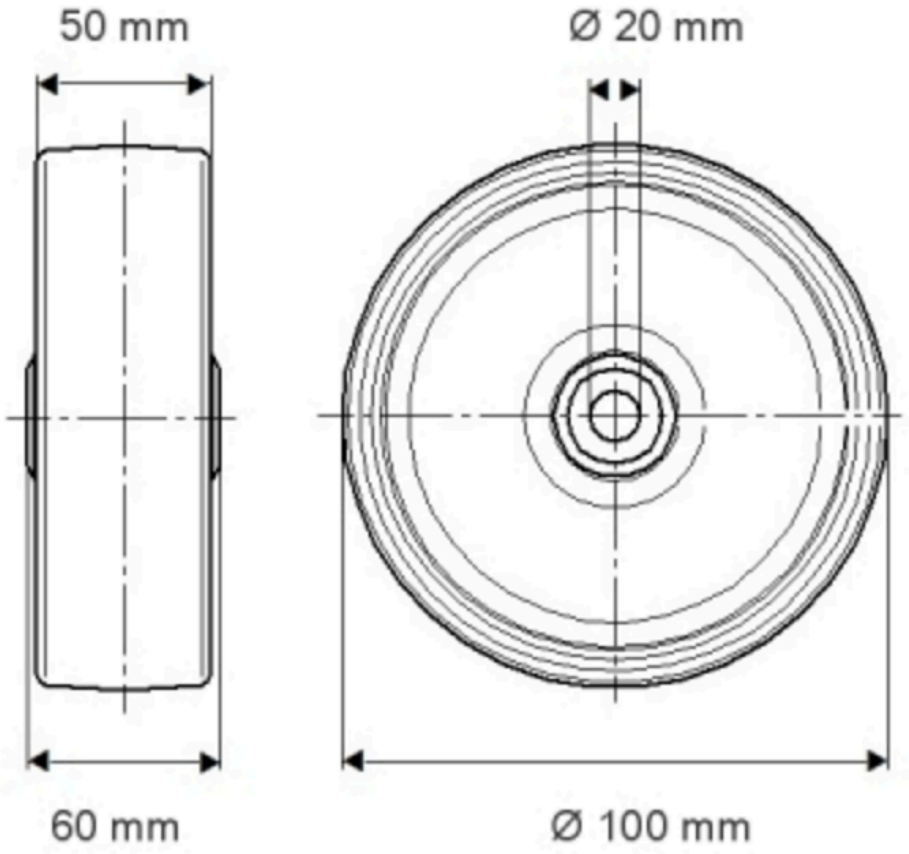

© Copyright 2026 TENTE International GmbH

DURATECH

TOP 100x50-Ø20 HL60

EAN 4031582322675

Pasūtījuma numurs 100801132

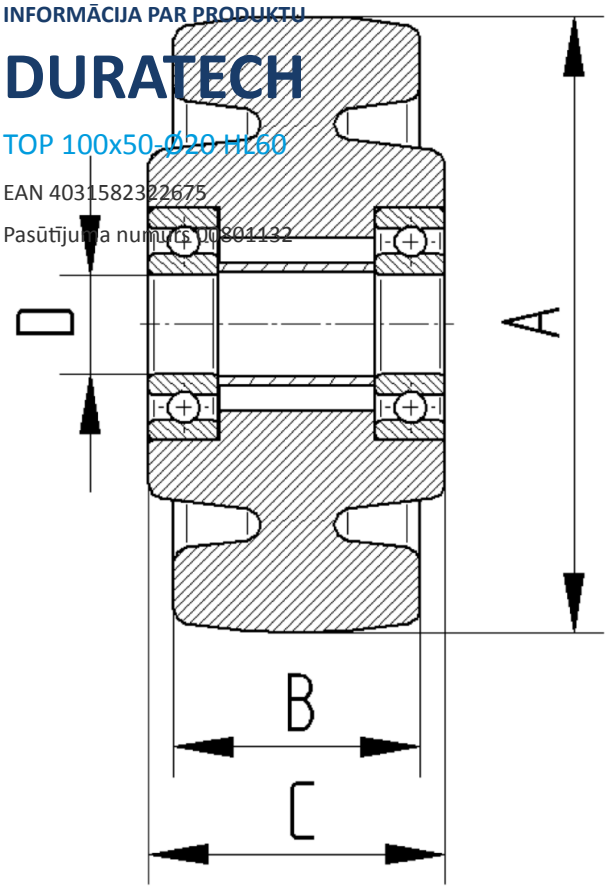

© Copyright 2026 TENTE International GmbH