INFORMATIONS SUR LE PRODUIT

KAPPA LOAD

9651ITP160P63 CL67 cv

EAN 4031582367157



Image non contractuelle, peut différer du produit d'origine

PERFORMANCE

Performance de roulage	●●●●○
Bruit de mouvement	●●●○○
Usure	●●●●○
Résistance à la corrosion	●●●●○

ATTRIBUTS PRINCIPAUX

Nom du produit	Kappa load
Type	Roulette pivotante à blocage directionnel
Norme	EN12532 - roulette de manutention
Capacité de charge à 4 km/h	800 kg
Capacité de charge à 6 km/h	640 kg
Conducteur d'électricité	Non
Inoxydable	Non
Capacité de charge statique	1600 kg
Plage de température (minimale)	-10 °C
Plage de température (maximale)	60 °C
Hauteur	205 mm
Largeur totale	110 mm
Poids	4,41 kg

CHAPE

Matériau de la chape	Acier mécano-soudé
Forme de la chape	Galbée, renforcée
Pivot	Pivot en butée et roulements rouleaux
Couleur de la chape	Zingué bleu
Déport	58 mm
Rayon d'encombrement	140 mm
Diamètre d'encombrement	280 mm
Lubrication nipple	1
Diamètre du dôme	111 mm

ROUE

Tread profile	convexe
Corps de roue	Aluminium
Bandage	Polyuréthane, coulé
Roulement	Roulement à billes de précision
Axe	axe de roue boulonné
Couleur de la roue	Jaune miel (RAL1005)
Pare-fils	Sans pare-fils
Diamètre	160 mm
Largeur du bandage	50 mm
Largeur du corps de roue	50 mm
Dureté du bandage (A)	92 Shore A
Dureté du bandage (D)	42 Shore D

FIXATION

Type de fixation	Platine rectangulaire
Longueur de la platine	135 mm
Largeur de la platine	110 mm
Longueur des trous de la platine (minimum)	75 mm
Longueur des trous de la platine (maximum)	80 mm
Largeur des trous de la platine (minimum)	75 mm
Largeur des trous de la platine (maximum)	105 mm
Diamètre des trous de la platine	11 mm

© Copyright 2026 TENTE International GmbH

KAPPA LOAD

9651ITP160P63 CL67 cv

EAN 4031582367157

Numéro de commande 00838814

Dessins du produit

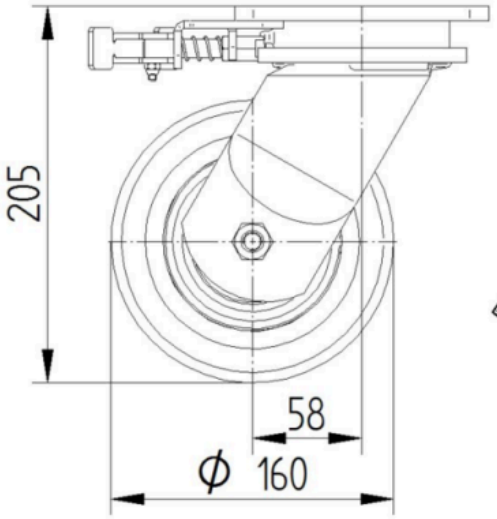

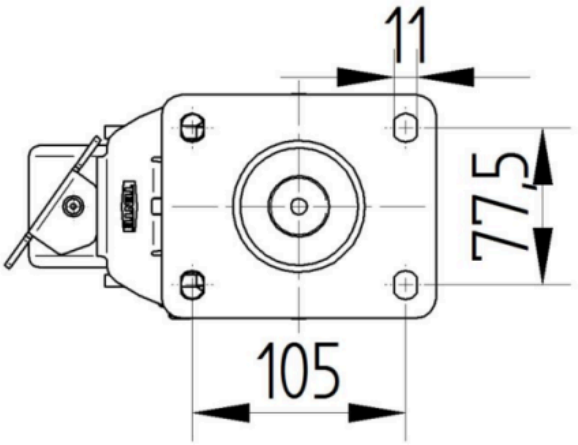

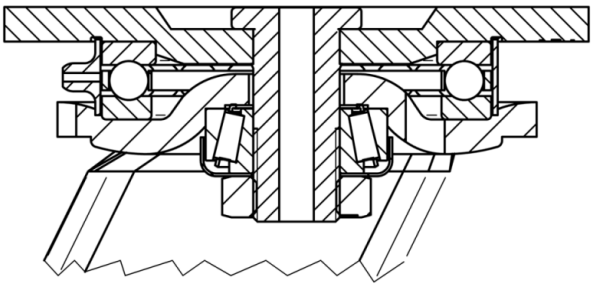

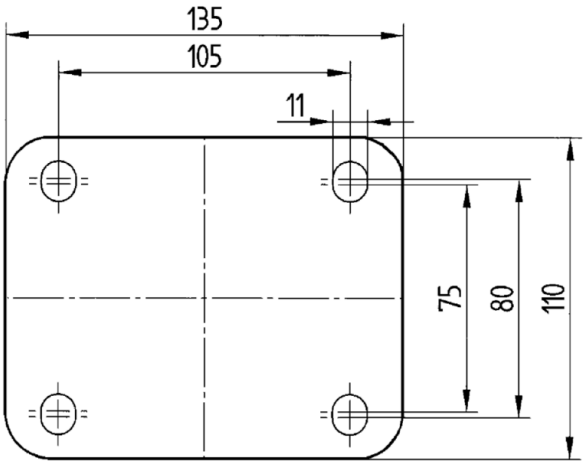

© Copyright 2026 TENTE International GmbH