PRODUKTINFORMATION

DURATECH

TOP 080x60-Ø20 HL60

EAN 4031582365436



Bild kann vom Originalprodukt abweichen

RAD

Material des Radkörpers	Polyamid, schwer
Material der Lauffläche	Identisch mit Radkörper
Lager	Präzisionskugellager
Radfarbe	Natürliches Weiß
Fadenschutz	Ohne Fadenschutz
Durchmesser	80 mm
Breite der Lauffläche	60 mm
Achsloch Durchmesser	20 mm
Nabenlänge	60 mm
Breite des Radkörpers	60 mm
Härte der Lauffläche (D)	75 Shore D
Lagertyp	6204

PERFORMANCE

Laufverhalten	●●●●●
Fahrgeräusch	●●○○○
Abrieb	●●●●●
Korrosionsbeständigkeit	●●●○○

HAUPTMERKMALE

Produktname	Duratech
Typ	Rad
Norm	EN12533 - Schwerlastrollen
Tragfähigkeit bei 4 km/h	600 kg
Tragfähigkeit bei 6 km/h	500 kg
Elektrisch-leitfähig	Nein
Rostfrei	Nein
Statische Tragfähigkeit	1000 kg
Temperaturbereich (Minimum)	-40 °C
Temperaturbereich (Maximum)	80 °C
Gesamtgewicht	0,44 kg

© Copyright 2026 TENTE International GmbH

DURATECH

TOP 080x60-Ø20 HL60

EAN 4031582365436

Bestellnummer 00860864

Produktzeichnungen

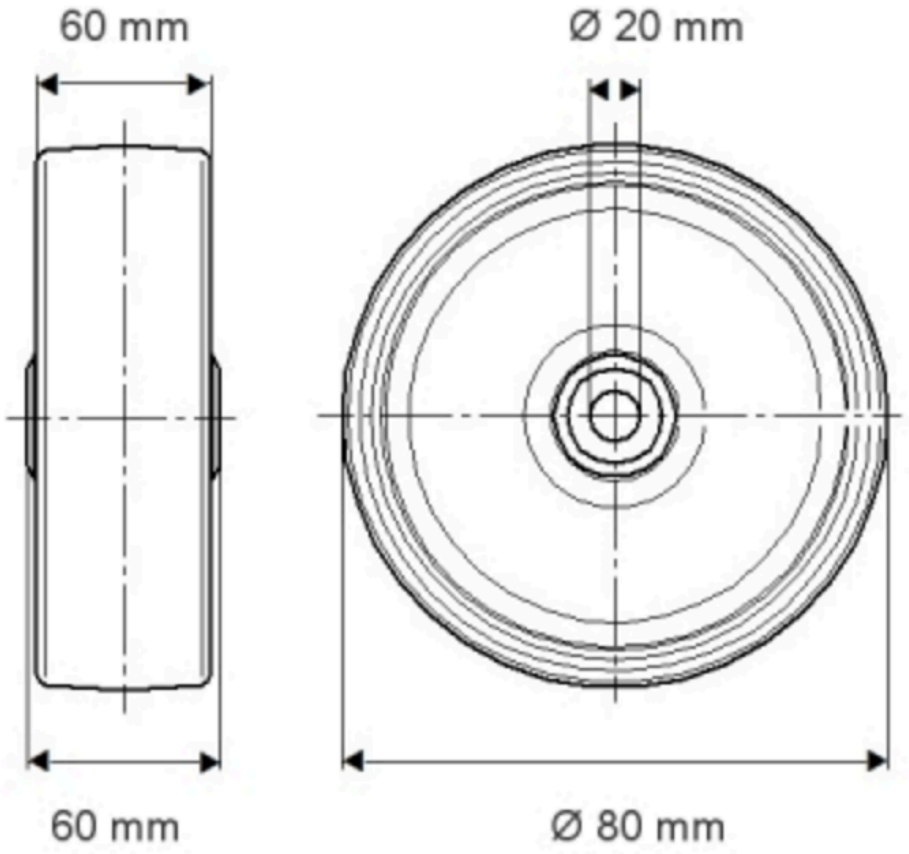

© Copyright 2026 TENTE International GmbH

DURATECH

TOP 080x60-Ø20 HL60

EAN 4031582365436

Bestellnummer 00360364

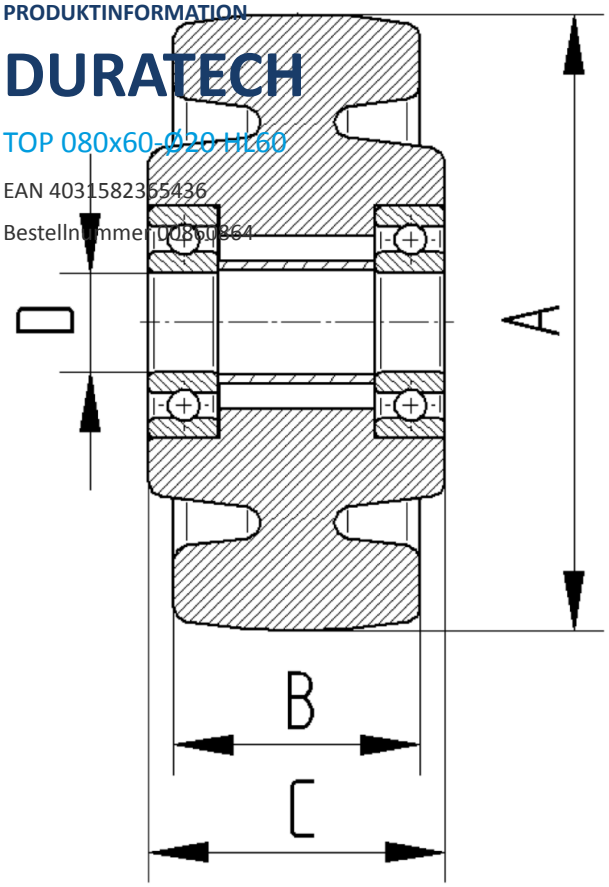

© Copyright 2026 TENTE International GmbH