INFORMĀCIJA PAR PRODUKTU

KAPPA LOAD

9652FCP200P63 WT50

EAN 4031582451917



Attēls var atšķirties no oriģinālā produkta

VEIKTSPĒJA

Ruļļa veiktspēja	●●●●○
Kustības troksnis	●●●○○
Nodilums	●●●●○
Korozijas izturīgs	●●●○○

PAMATA ATRIBŪTI

Produkta nosaukums	Kappa load
Korpusa tips	Grozāmais atbalsta ritenis ar pilnīgu bloķēšanu
Standarta	EN12533 - Lielas slodzes atbalsta riteņi
Kravnesība pie 4 km/h	1440 kg
Kravnesība pie 6 km/h	1200 kg
Elektrovadītspējīga	Nē
Nerūsējošais	Nē
Statiskā kravnesība	2880 kg
Temperatūras diapazons (minimālais)	-20 °C
Temperatūras diapazons (maksimālais)	60 °C
Kopējais augstums	245 mm
Kopējais svars	7,7 kg

KRONŠTEINIS

Mājokļa materiāls	Čuguns vai dzelzs kalums, smags
Dakšas forma	Plašs, pastiprināts
Grozāmais gultnis	Dziļu rievu lodveida vilces rullīšu gultnis (adatu)
Ofsets	59 mm
Pagrieziena rādiuss	159 mm
Grozāms savienojums	318 mm
Lubrication nipple	1

RITENIS

Korpusa materiāls	Čuguns
Protektora materiāls	Ultratech poliuretāns, liets
Gūltnis	Cuscinetti a sfere di precisione
Ass	Pieskrūvēts ar uzgriezni
Izplešanās armatūra	Ar vītņu aizsargu
Diametrs	200 mm
Protektora platums	50 mm
Protektora cietība (A)	92 Krasts A

UZSTĀDĪŠANA

Uzstādīšanas veids	Taisnstūra plāksne
Plāksnes garums	135 mm
Plāksnes platums	110 mm
Plāksnes atveres garums (maksimālais)	105 mm
Plāksnes atveres platums (minimālais)	75 mm
Plāksnes atveres platums (maksimālais)	80 mm
Plāksnes atveres diametrs	11 mm

© Copyright 2026 TENTE International GmbH

KAPPA LOAD

9652FCP200P63 WT50

EAN 4031582451917

Produkta rasējumi

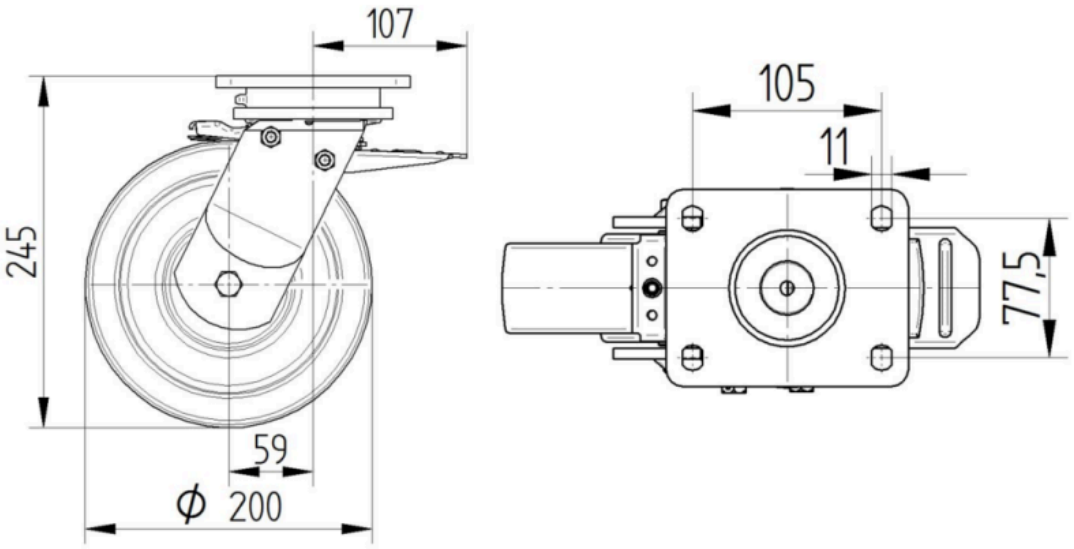

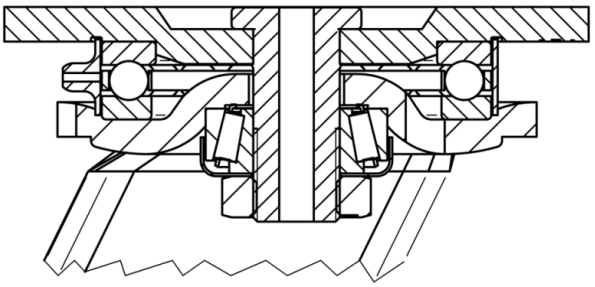

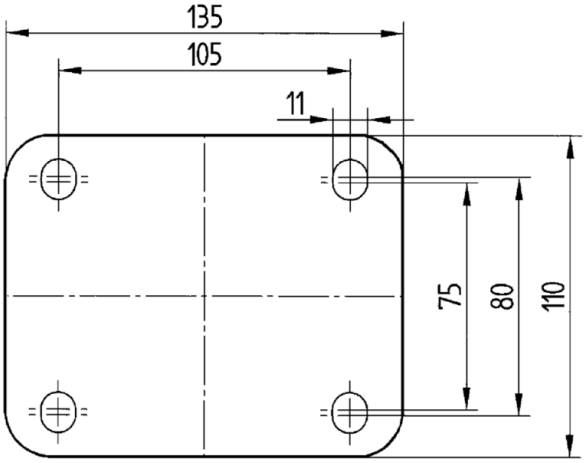

© Copyright 2026 TENTE International GmbH