INFORMAȚII DESPRE PRODUS

ALPHA STAINLESS

8470UOD100P30-11

EAN 4031582377163



Imaginea poate fi diferită de produsul original

PERFORMANȚĂ

Performanța rolei	●●●●○
Zgomot de mișcare	●●○○○
Atriție	●●●●●
Rezistență la coroziune	●●●●●

ATRIBUTELE DE BAZĂ

Nume produs	Alpha stainless
Tip	Rola pivotantă
Standard	EN12532 - Echipament de transport
Capacitate de încărcare la 4 km/h	150 kg
Conductiv electric	Nu
Inoxidabil	Da
Capacitate de încărcare statică	300 kg
Interval de temperatură (minim)	-25 °C
Interval de temperatură (maxim)	80 °C
Înălțime totală	128 mm
Greutate totală	0,75 kg

FURCA

Materialul de construcție	Oțel Inoxidabil, greu
FormăFurcă	Larg
Rulment pivotant	Două curse de mingi
Culoare	Oțel Inoxidabil
Offset	41 mm
Raza de pivotare	91 mm
Interferență pivotantă	182 mm

ROATĂ

Material pentru corp	Poliamidă
Material al benzii de rulare	Identic cu corp Roată
Lagăr	Rulment cu role, Inoxidabil
Axă	Înșurubat cu piuliță
Diametru	100 mm
Benză de rulare	36 mm
Duritatea benzii de Benză de rulare (D)	75 malul D

RACORD

Tip ajustare	Orificiu pentru șurub
Diametrul găurii Șurub	11 mm

© Copyright 2026 TENTE International GmbH

ALPHA STAINLESS

8470UOD100P30-11

EAN 4031582377163

BETTER MOBILITY. BETTER LIFE.

Product Drawings

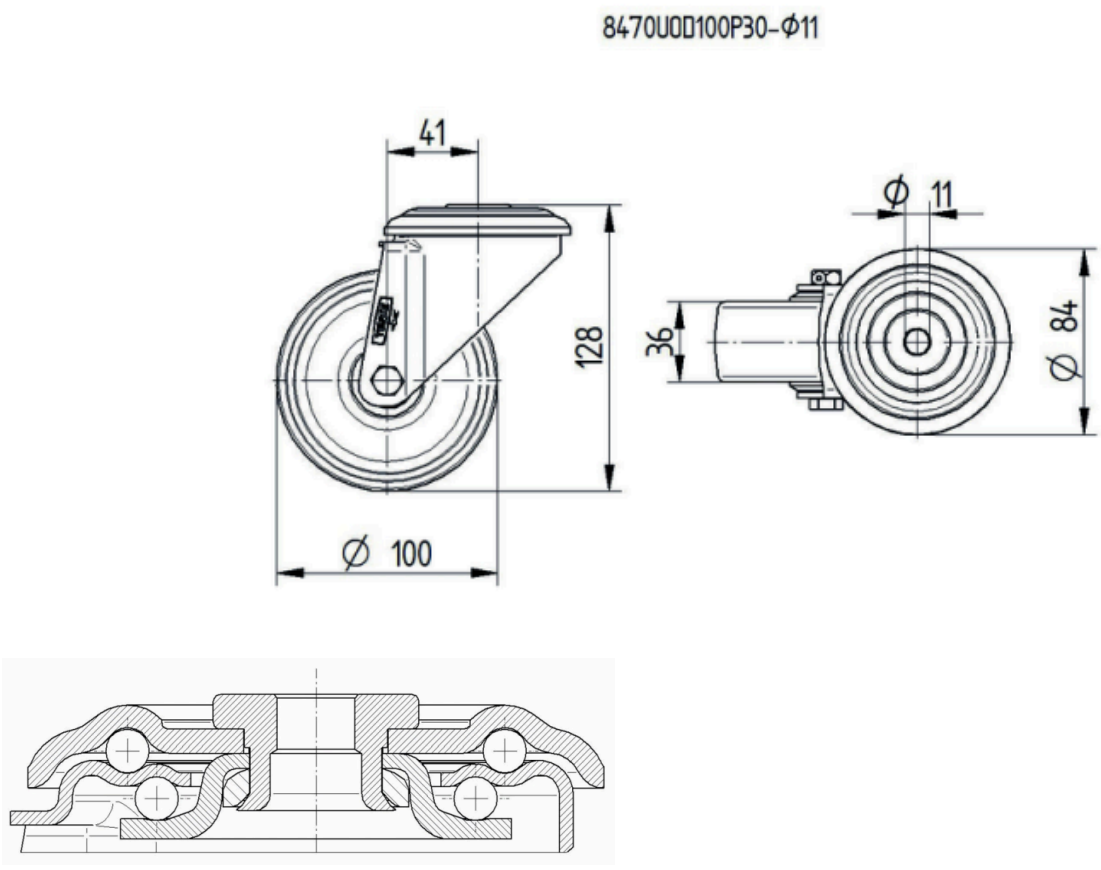

© Copyright 2026 TENTE International GmbH