INFORMATIONS SUR LE PRODUIT

# GALEA

5071PJP100R05-22x40

EAN 4031582368444



L'image peut différer du produit d'origine

## PERFORMANCE

| | |
|---|---|
| Performance du rouleau | ● ● ● ○ ○ |
| Bruit de mouvement | ● ● ● ○ ○ |
| Attrition | ● ● ● ○ ○ |
| Résistance à la corrosion | ● ● ● ● ○ |

## ATTRIBUTS DE BASE

| | |
|---|---|
| Nom du produit | Galea |
| Type | Roulette pivotante avec Blocage directionnel |
| Standard | EN12530 - Roulettes de dispositifs |
| Capacité de charge à 3 km/h | 100 kg |
| Conducteur électrique | Non |
| Inoxydable | Non |
| Statique Capacité de charge | 200 kg |
| Plage de température (minimale) | -20 °C |
| Plage de température (maximale) | 60 °C |
| Hauteur | 139 mm |

## CHAPE

| | |
|---|---|
| Matériau de la chape | Polyamide |
| Forme Chape | Fermé |
| Pivot | Deux courses de balles |
| Déport | 40 mm |
| Diamètre d'encombrement | 205 mm |

## ROUE

| | |
|---|---|
| Matériau du corps | Polypropylène |
| Bandage | Caoutchouc thermoplastique |
| Roulement | Roulement à billes de précision |
| Pare-fils | Avec protège-filet |
| Diamètre | 100 mm |
| Largeur du Bandage | 30 mm |
| Dureté du Bandage (A) | 87 Shore A |

## RACCORD

| | |
|---|---|
| Type de raccord | Tige pleine Tige, ronde |
| Diamètre Œil | 22 mm |
| Longueur Œil | 40 mm |

© Copyright 2026 TENTE International GmbH

# GALEA

5071PJP100R05-22x40

EAN 4031582368444

BETTER MOBILITY. BETTER LIFE.

## Dessins du produit

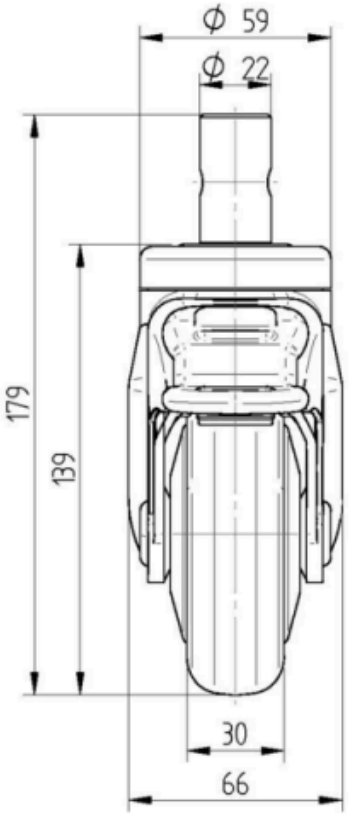


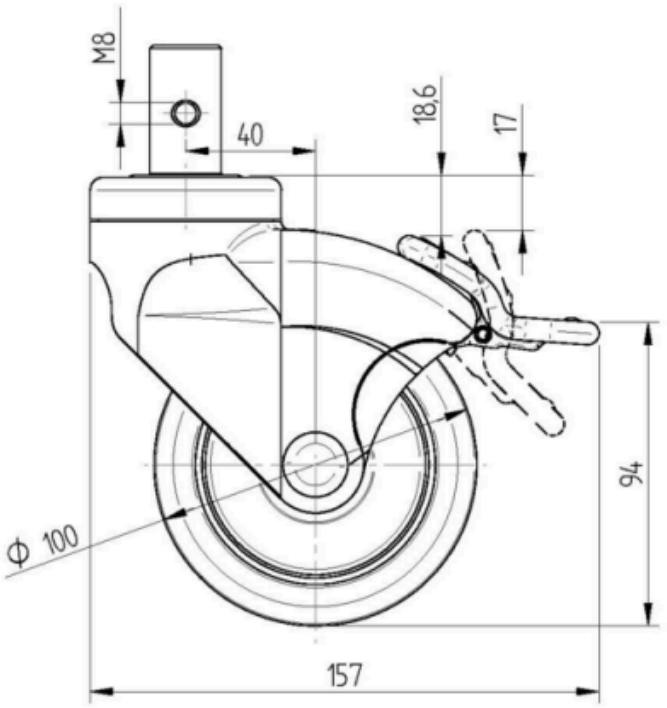


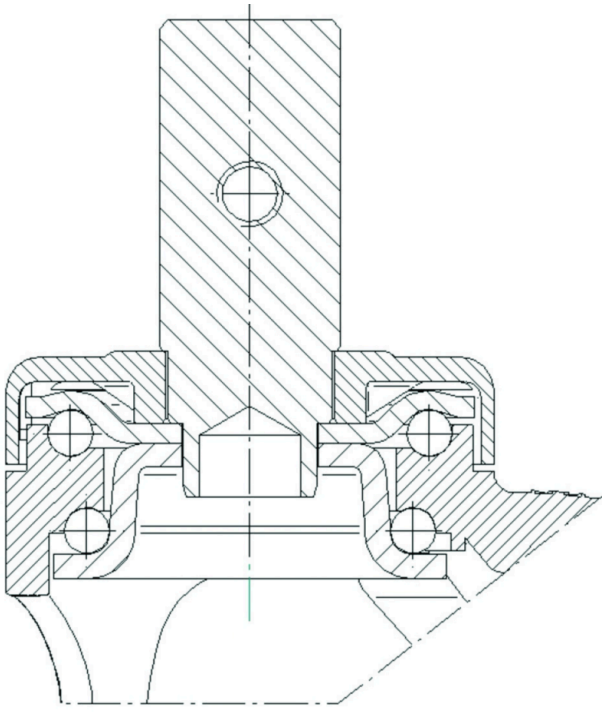

© Copyright 2026 TENTE International GmbH