INFORMACIÓN DEL PRODUCTO

ZETA STAINLESS

8677UFX160P63

EAN 4031582313819



La imagen puede diferir del producto original

RENDIMIENTO

Rendimiento del rodillo	●●○○○
Ruido de movimiento	●●●●●
Desgaste	●●●●●
Resistencia a la corrosión	●●●●●

ATRIBUTOS PRINCIPALES

Nombre del producto	Zeta stainless
Tipo	Rueda giratoria con Freno total
Estándar	EN12533 - Ruedas de alta carga
Capacidad de carga a 4 km/h	300 kg
Capacidad de carga a 6 km/h	240 kg
Conductivo eléctrico	No
Inoxidable	Sí
Capacidad de carga estática	600 kg
Rango de temperatura (mínimo)	-20 °C
Rango de temperatura (máximo)	85 °C
Altura total	200 mm
Ancho total	96 mm
Peso total	3.21 kg

SOPORTE

Material de la carcasa	Acero Inoxidable, pesado
Forma de Horquilla Forma	Ancho, Reforzado
Rodamiento giratorio	Dos carreras de bolas
Color	Acero Inoxidable
Desplazamiento	55 mm
Radio de giro	161 mm
Interferencia de giro	322 mm
Diámetro del domo	96 mm

ARO

Tread hardness	blando
Material del cuerpo	Poliamida
Material de la banda de rodadura	Neumático elástico, sin marcas, vulcanizado
Cojinete	Rodamiento de bolas de precisión, Sellado
Eje	Enroscado con tuerca
Color Aro	Gris/sin marcas
Protectores de hilo	Con protector de roscas
Diámetro	160 mm
Ancho de Banda de rodadura	46 mm
Anchura del cuerpo	46 mm
Dureza de la Banda de rodadura (A)	64 Shore A

AJUSTE

Tipo de ajuste	Placa rectangular
Longitud de la placa	137 mm
Anchura de la placa	105 mm
Longitud del orificio de la placa (mínimo)	74 mm
Longitud del orificio de la placa (máxima)	80 mm
Ancho del orificio de la placa (mínimo)	74 mm
Anchura del orificio de la placa (máxima)	105 mm
Diámetro del orificio de la placa	11 mm

© Copyright 2026 TENTE International GmbH

ZETA STAINLESS

8677UFX160P63

EAN 4031582313819

Número de pedido 00829497

Planos del producto

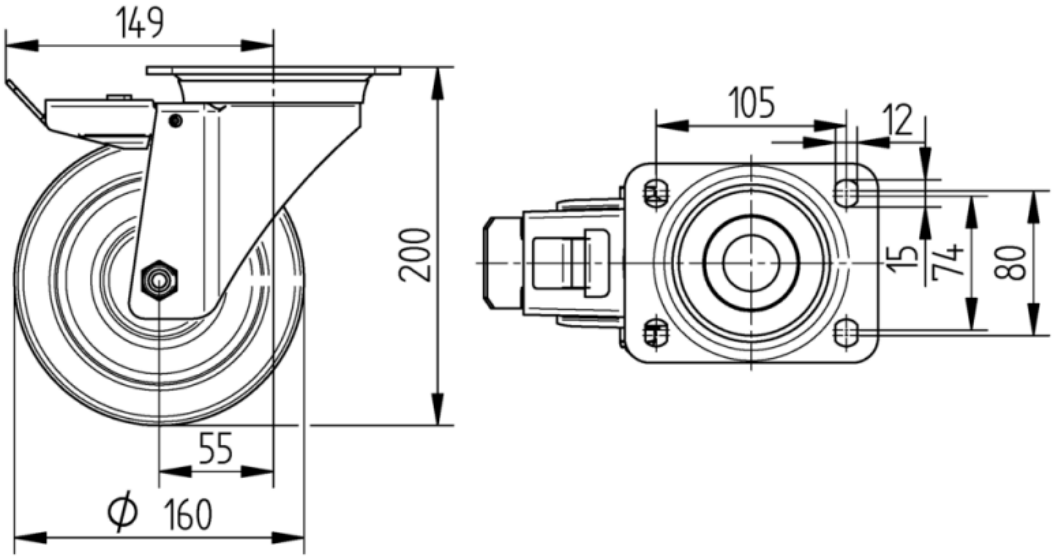

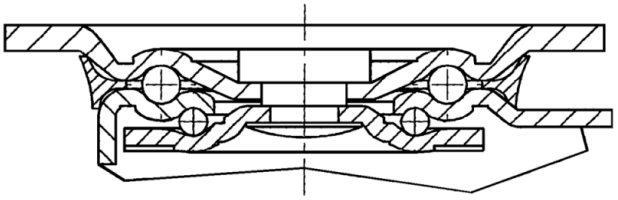

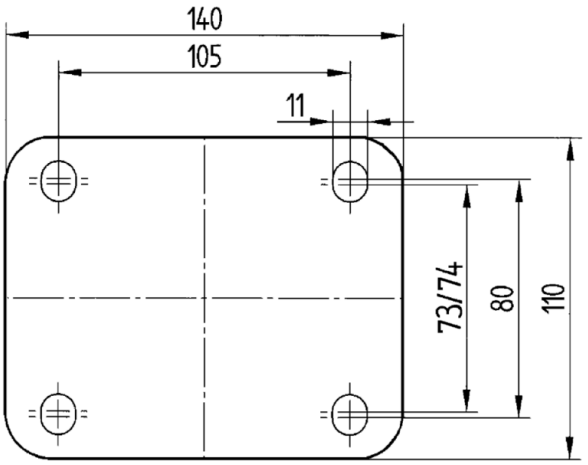

© Copyright 2026 TENTE International GmbH