ИНФОРМАЦИЯ ЗА ПРОДУКТА

ALPHA

3477UAR080P62

EAN 4031582305746
Номер на поръчката 00001390

BETTER MOBILITY. BETTER LIFE.

Изображението може да се различава от оригиналния продукт

ИЗПЪЛНЕНИЕ

Производителност на ролката	●●●○○
Шум от движение	●●●○○
Привличане	●●●●○
Устойчив на корозия	●●●○○

ОСНОВНИ АТРИБУТИ

Име на продукта	Alpha
Тип корпус	Въртящ се Колело с Пълно заключване
Стандартен	EN12532 - Транспортно оборудване
Товароносимост при 4 км/ч	150 kg
Статичен Товароносимост	300 kg
Температурен диапазон (минимален)	-25 °C
Температурен диапазон (максимален)	80 °C
Обща височина	108 mm
Обща ширина	75 mm
Общо тегло	0,807 kg

КОЛЕЛО

Материал на тялото	Полиамид
Материал на реазбата	Полиуретан, екструдирано
Лагер	Ролков лагер
Ос	Завинтен с гайка
Цвят на Колело	Сребърно сиво (RAL7001)
Предпазители за резби	Без предпазно устройство за резба
Диаметър	80 mm
Ширина на Резба	38 mm
Ширина на тялото	38 mm
Твърдост на Резба (A)	92 Бръснач A
Твърдост на Резба (D)	42 Бръснач D

ВИЛКА

Материал	Стоманен лист, тежък
Форма Вилица	Обхват
Въртящ се лагер	Две състезания с топка
Цвят	Синьо покритие
Изместване	44,5 mm
Радиус на завъртане	121 mm
Интерференция при завъртане	242 mm
Диаметър на купол	75 mm

ПРИЛЯГАНЕ

Тип на фитинга	Правоъгълна плака
Дължина на плаката	105 mm
Ширина на плаката	80 mm
Дължина на отвора на плаката (минимална)	77 mm
Дължина на отвора на плаката (максимална)	60 mm
Ширина на отвора на плаката (минимална)	77 mm
Ширина на отвора на плаката (максимална)	80 mm
Диаметър на отвора на плаката	9 mm

© Copyright 2025 TENTE International GmbH

ALPHA

3477UAR080P62

EAN 4031582305746
Номер на поръчката 00001390

BETTER MOBILITY. BETTER LIFE.

ТЕХНИЧЕСКИ ЧЕРТЕЖИ

3477U00080P62-neu

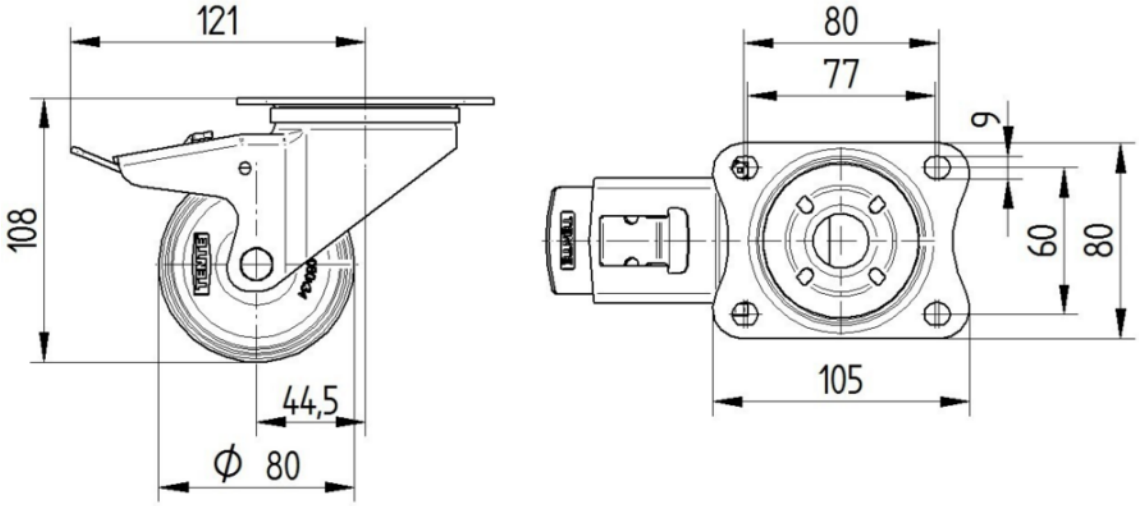
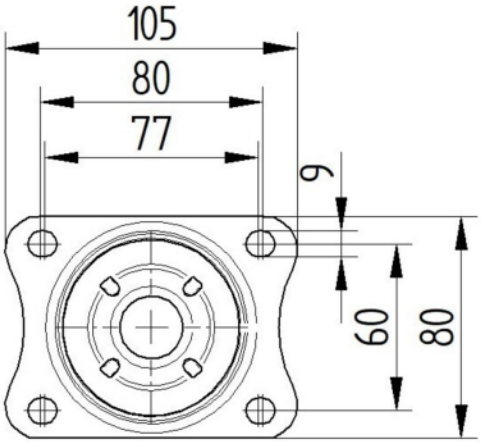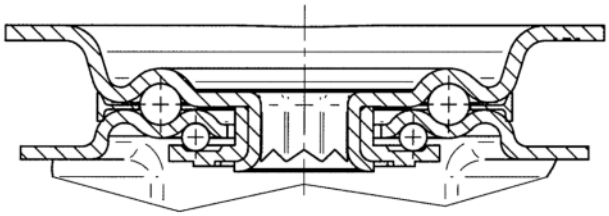
Platte 3470-080P62-105x80