INFORMATIONS SUR LE PRODUIT

ELASTECH

IFP 200x50-Ø25

EAN 4031582319842

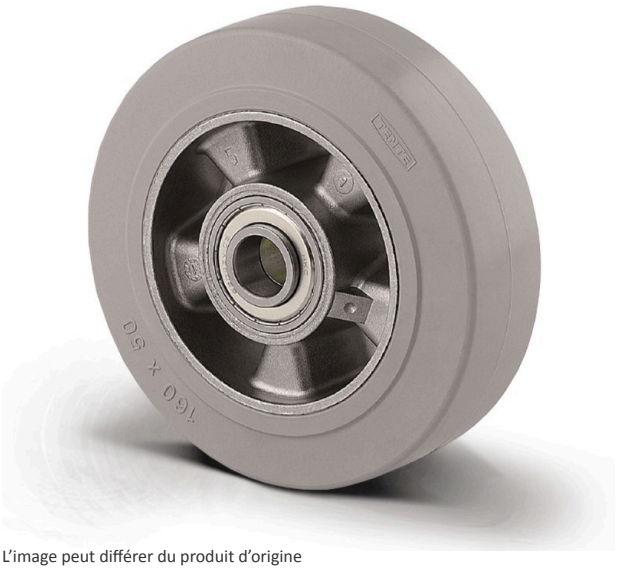

L'image peut différer du produit d'origine

ROUE

Tread hardness	souple
Matériau du corps	Aluminium
Bandage	Pneu élastique, non marquant, vulcanisé
Roulement	Roulement à billes de précision
Couleur Roue	Gris / non marquant
Pare-fils	Sans protège-filet
Diamètre	200 mm
Largeur du Bandage	50 mm
Diamètre du trou de l'Axe	25 mm
Longueur de moyeu	60 mm
Largeur du corps	50 mm
Dureté du Bandage (A)	68 Shore A

PERFORMANCE

Performance du rouleau	●●○○○
Bruit de mouvement	●●●●●
Attrition	●●●○○
Résistance à la corrosion	●●●○○

ATTRIBUTS DE BASE

Nom du produit	Elastech
Type	Roue
Standard	EN12532 - Équipement de transport
Capacité de charge à 4 km/h	450 kg
Capacité de charge à 6 km/h	360 kg
Conducteur électrique	Non
Inoxydable	Non
Statique Capacité de charge	900 kg
Plage de température (minimale)	-20 °C
Plage de température (maximale)	85 °C
Poids global	1.71 kg

© Copyright 2026 TENTE International GmbH

ELASTECH

IFP 200x50-Ø25

EAN 4031582319842

Numéro de commande 00830632

Dessins du produit

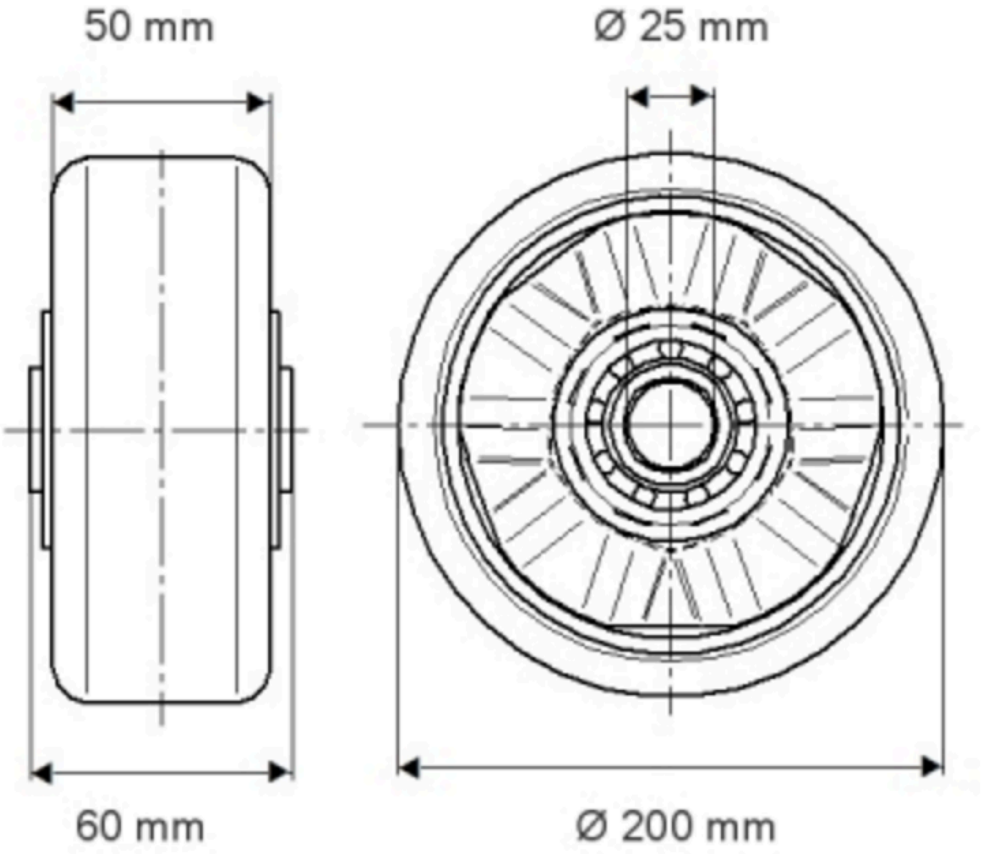

© Copyright 2026 TENTE International GmbH

ELASTECH

IFP 200x50-Ø25

EAN 4031582319342

Numéro de commande 00830632

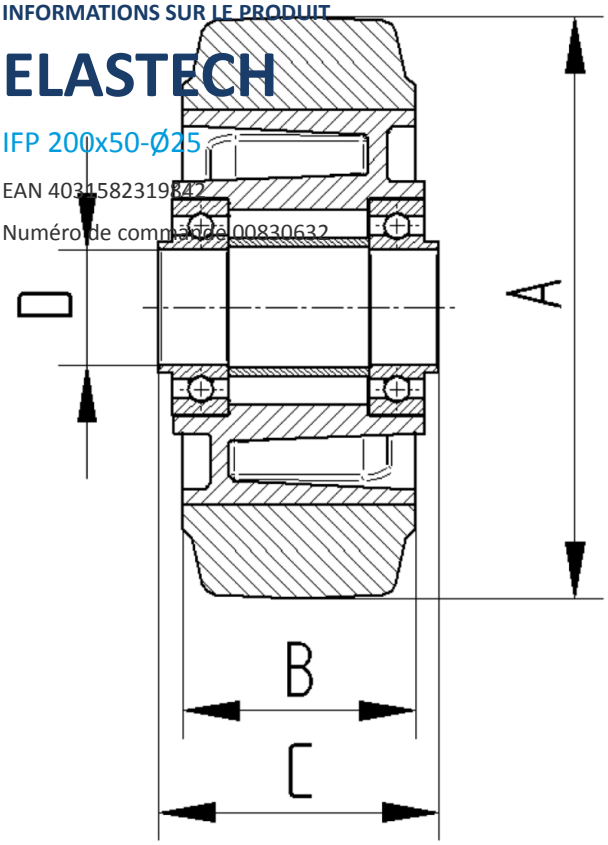

BETTER MOBILITY. BETTER LIFE.

© Copyright 2026 TENTE International GmbH