INFORMACIJE O PROIZVODU

ALPHA STAINLESS

8470UOD100P30-11

EAN 4031582377163



Slika se može razlikovati od originalnog proizvoda

PERFORMANSE

Performanse kotrljanja	●●●●○
Buka u pokretu	●●○○○
Ishrana	●●●●●
otpornost na rdju	●●●●●

OSNOVNI ATRIBUTI

Naziv proizvoda	Alpha stainless
Tip	Okretanje Tocak
Standard	EN12532 - transportna oprema
Nosivost na 4 km/h	150 kg
Električni provod	no
nerdjajuci	yes
Statički Nosivost	300 kg
Temperaturni opseg (Minimalno)	-25 °C
Opseg temperature (maksimalni)	80 °C
Sveukupna visina	128 mm
Ukupna težina	0.75 kg

KUCISTE

Materijal kućišta	nerdjajuci čelik, težak
oblik viljuska	siroko
okretni lezaj	Dve lopte
Boja	nerdjajuci čelik
ofset	41 mm
okretni radijus	91 mm
Otpor okretanju	182 mm

TOCAK

Materijal za telo	poliamid
materijal omotaca	Identično sa telom Tocak
Nošenje	kotrljajuci lezaj, nerdjajuci
osovina	Završena sa navrtkom
Prečnik	100 mm
Širina omotac	36 mm
Teškoća gazećeg omotac (D)	75 Šor D

PRILAGOĐAVANJE

Tip uklapanja	otvor za vijak
dimenzija rupa sraf	11 mm

© Copyright 2026 TENTE International GmbH

ALPHA STAINLESS

8470UOD100P30-11

EAN 4031582377163

BETTER MOBILITY. BETTER LIFE.

Product Drawings

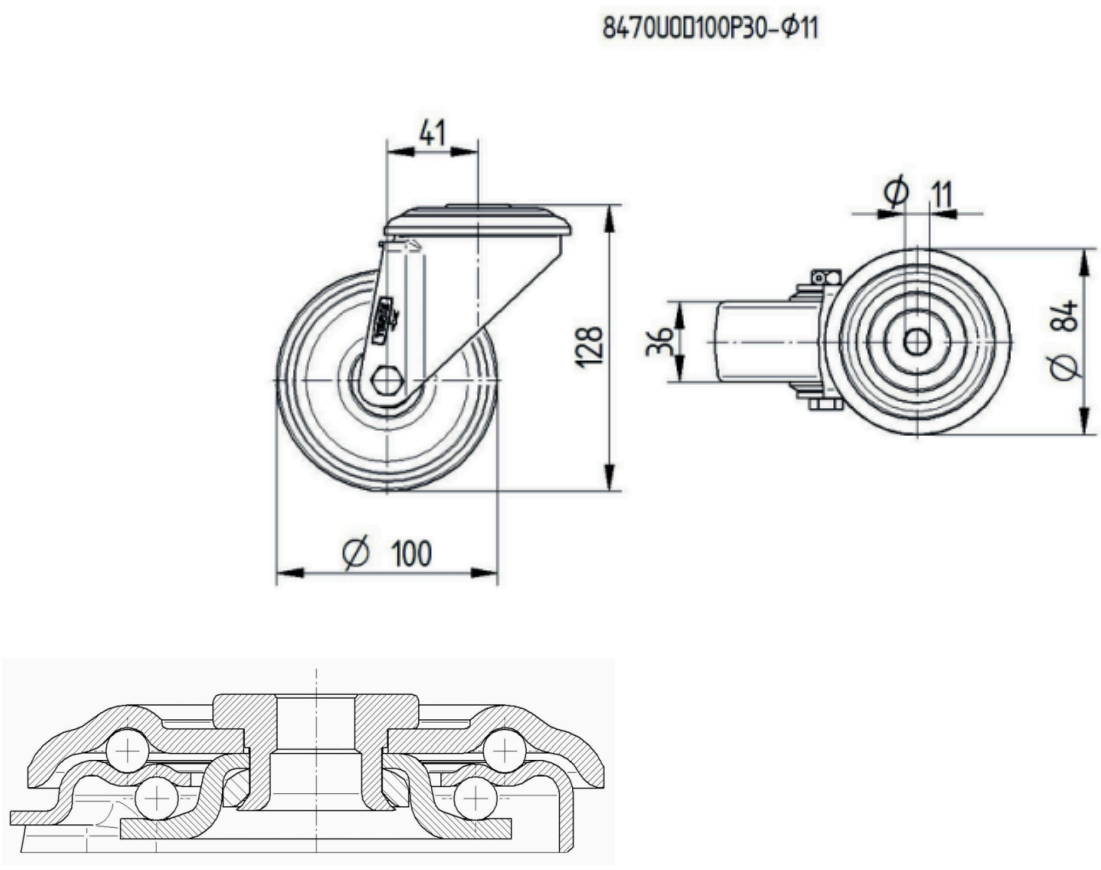

© Copyright 2026 TENTE International GmbH