INFORMATIONS SUR LE PRODUIT

PLATE

P400x100 2PL black

EAN 4031582461404



L'image peut différer du produit d'origine

ROUE

Diamètre	400 mm
Largeur du Bandage	100 mm

RACCORD

Type de raccord	Plaque carrée

PERFORMANCE

Performance du rouleau	●●●○○
Bruit de mouvement	●●●○○
Attrition	●●●○○
Résistance à la corrosion	●●●○○

ATTRIBUTS DE BASE

Nom du produit	Plaque de montage
Type	Accessoire
Conducteur électrique	Non
Inoxydable	Non

© Copyright 2026 TENTE International GmbH

PLATE

P400x100 2PL black

EAN 4031582461404

BETTER MOBILITY. BETTER LIFE.

Dessins du produit

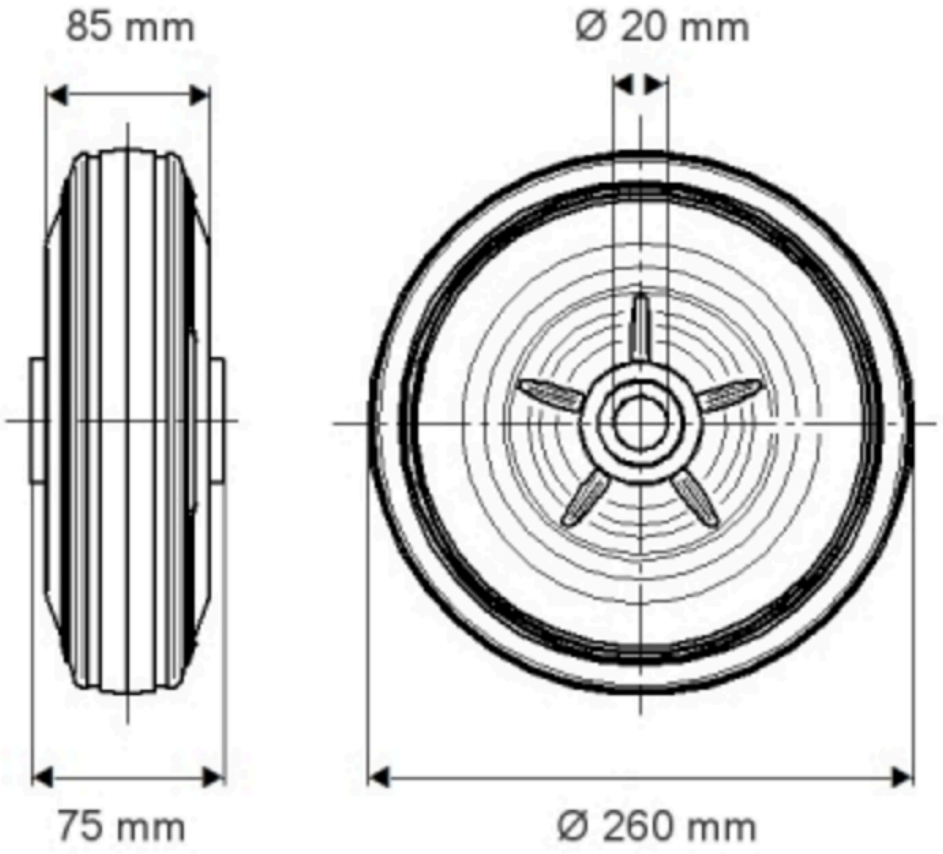

© Copyright 2026 TENTE International GmbH