# STYLEA

5925UOI035L51-9 LOW

EAN 4031582356762

BETTER MOBILITY. BETTER LIFE.

Afbeelding kan afwijken van het oorspronkelijke product

## PRESTATIES

| | |
|---|---|
| Rolprestaties | ●●●○○ |
| Bewegingsgeluid | ●●●○○ |
| Slijtage | ●●●●● |
| Corrosiebestendigheid | ●●●●○ |

## KERNKENMERKEN

| | |
|---|---|
| Productnaam | Stylea |
| Type | Wielen met Wielslot |
| Standaard | EN12528 - Meubel wielen |
| Draagvermogen bij 3 km/h | 50 kg |
| Statisch draagvermogen | 100 kg |
| Temperatuurbereik (minimaal) | -20 °C |
| Temperatuurbereik (maximaal) | 60 °C |
| Totale hoogte | 31 mm |
| Totale breedte | 52 mm |
| Totaal gewicht | 50 kg |

## WIEL

| | |
|---|---|
| Materiaal wielkern | Polyamide |
| Materiaal loopvlak | Identiek aan Wiel |
| Lagering | Glijlager met Afstandsbuis |
| As | Geklinkt |
| Afdekkapjes | Zonder schroefdraadbeschermer |
| Diameter | 35 mm |
| Breedte Loopvlak | 11 mm |

## BEHUIZING

| | |
|---|---|
| Materiaal | Polyamide |
| Vork Vorm | Behuizing met twee Wiel |
| Zwenklager | Kraagpen, draaiend |
| Offset | 12 mm |
| Zwenk radius | 45 mm |
| Draaicirkel | 90 mm |
| Diameter koepel | 15,2 mm |

## FITTING

| | |
|---|---|
| Type bevestiging | Blind gat voor B10-fitting |
| Boutgat diameter | 9 mm |

© Copyright 2026 TENTE International GmbH

# STYLEA

5925UOI035L51-9 LOW

EAN 4031582356762

BETTER MOBILITY. BETTER LIFE.
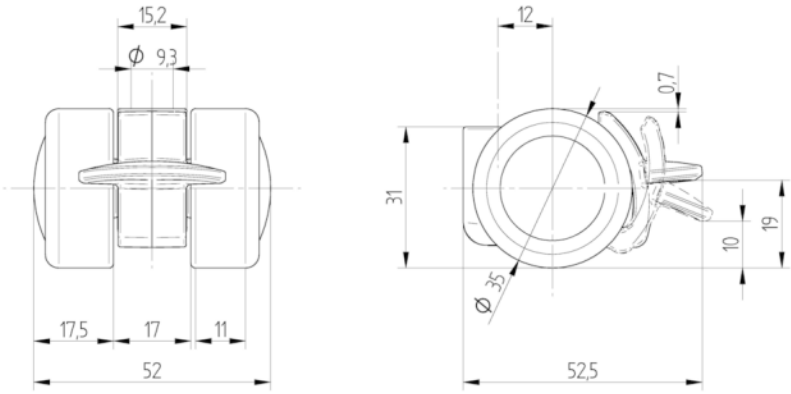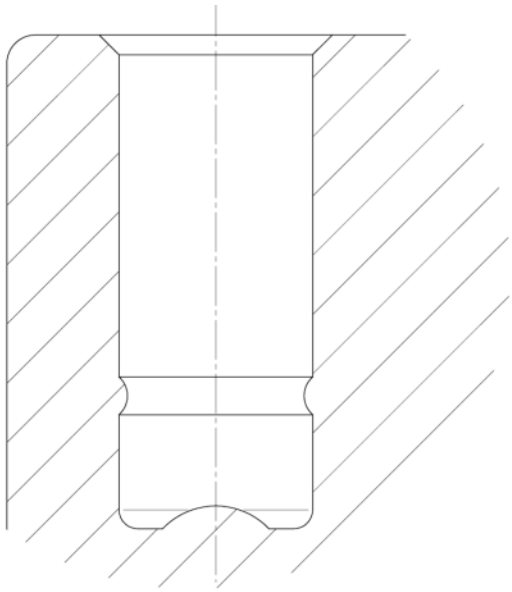
## TECHNISCHE TEKENINGEN