INFORMAÇÕES DO PRODUTO

ALPHA STAINLESS

8470UOD080P30-11

EAN 4031582377149

BETTER MOBILITY. BETTER LIFE.



A imagem pode diferir do produto original

DESEMPENHO

Desempenho do rolamento	●●●●○
Ruído de movimento	●●○○○
Desgaste	●●●●●
Resistência à corrosão	●●●●●

ATRIBUTOS PRINCIPAIS

Nome do produto	Alpha stainless
Tipo	Rodízio giratório
Padrão	EN12532 - Equipamentos de Transporte
Capacidade de carga a 4 km/h	150 kg
Elétrico condutivo	Não
Aço inoxidável	Sim
Capacidade de carga estática	300 kg
Intervalo de temperatura (mínimo)	-25 °C
Intervalo de temperatura (Máximo)	80 °C
Altura total	108 mm
Peso geral	0,66 kg

SUPORTE

Material da caixa	Aço inoxidável, pesado
Em Forma de Garfo	Amplo
Rolamento giratório	Duas filas de esferas
Cor	Aço inoxidável
Offset	44,5 mm
Raio giratório	84,5 mm
Interferência giratória	169 mm

RODA

Material do centro da roda	Poliamida
Material do piso da roda	Idêntico ao centro da roda
Rolamento	Rolamento, aço inoxidável
Eixo	Aparafusado com porca
Diâmetro	80 mm
Largura do Piso	34 mm
Dureza do Piso (D)	75 Shore D

ENCAIXE

Tipo de fixação	Furo da rosca
Diâmetro do furo	11 mm

© Copyright 2026 TENTE International GmbH

ALPHA STAINLESS

8470UOD080P30-11

EAN 4031582377149

BETTER MOBILITY. BETTER LIFE.

Product Drawings

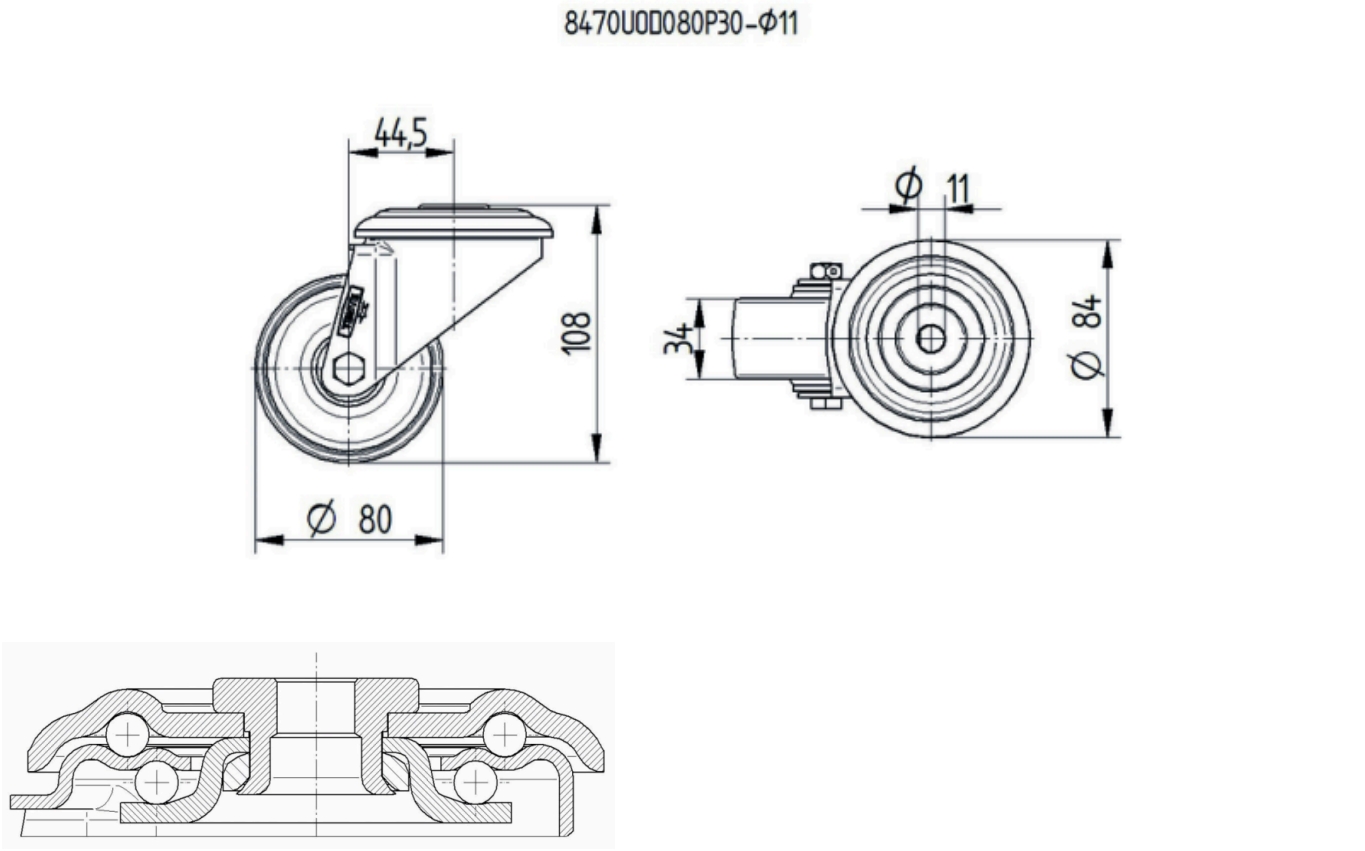

© Copyright 2026 TENTE International GmbH