INFORMACIÓN DEL PRODUCTO

AGILA

2477UAP125R07-Ø21,5-24

EAN 4031582327168



La imagen puede diferir del producto original

RENDIMIENTO

Rendimiento del rodillo	●●●○○
Ruido de movimiento	●●●○○
Desgaste	●●●●○
Resistencia a la corrosión	●●●○○

ATRIBUTOS PRINCIPALES

Nombre del producto	Agila
Tipo	Rueda giratoria con Freno total
Estándar	EN12530 - Dispositivos Ruedas
Capacidad de carga a 3 km/h	100 kg
Conductivo eléctrico	No
Inoxidable	No
Capacidad de carga estática	200 kg
Rango de temperatura (mínimo)	-10 °C
Rango de temperatura (máximo)	40 °C
Altura total	163 mm
Peso total	1.06 kg

SOPORTE

Material de la carcasa	Chapa de acero, mediana
Forma de Horquilla Forma	Ancho
Rodamiento giratorio	Dos carreras de bolas
Color	Pasivado azul
Desplazamiento	41 mm
Radio de giro	131 mm
Interferencia de giro	262 mm

ARO

Material del cuerpo	Poliamida
Material de la banda de rodadura	Poliuretano, Inyectado
Cojinete	Rodamiento de bolas de precisión
Protectores de hilo	Con protector de roscas
Diámetro	125 mm
Ancho de Banda de rodadura	32 mm
Dureza de la Banda de rodadura (D)	40 Shore D

AJUSTE

Tipo de ajuste	Expansor sintético, redondo
Fijación expansiva (mínimo)	21.5 mm
Fijación expansiva (máxima)	24 mm
Sugerencia	Indique el diámetro interior del tubo necesario al realizar el pedido.

© Copyright 2026 TENTE International GmbH

AGILA

2477UAP125R07-Ø21,5-24

EAN 4031582327168

BETTER MOBILITY. BETTER LIFE.

Planos del producto

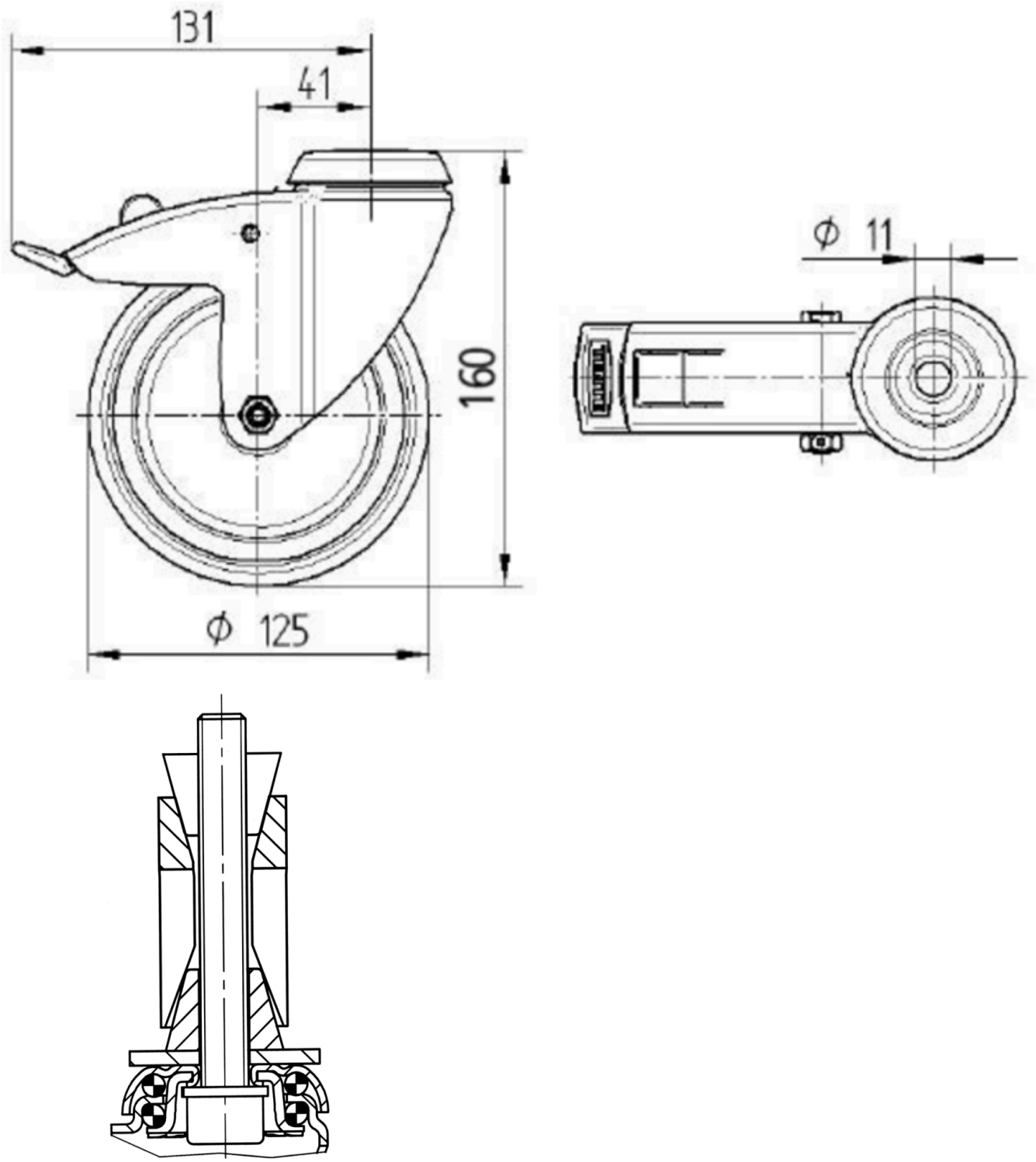

© Copyright 2026 TENTE International GmbH