ІНФОРМАЦІЯ ПРО ПРОДУКТ

ALPHA STAINLESS

8477UFD160P63

EAN 4031582354935



Зображення може відрізнятися від оригінального продукту

ЕФЕКТИВНІСТЬ

Продуктивність рулону	●●●●○
Шум руху	●●●●○
Атритація	●●●○○
Стійкість до корозії	●●●●●

ОСНОВНІ АТРИБУТИ

Назва продукту	Alpha stainless
Тип	Поворотний Колісна опора із Загальне гальмо
Стандартний	EN12532 - Транспортувальне обладнання
ОбВантажопідйомність 4 км/год	300 kg
Електропровідність	Ні
Нержавіюча сталь	Так
Статичний Вантажопідйомність	600 kg
Діапазон температур (мінімальний)	-20 °C
Діапазон температур (максимальний)	80 °C
Загальна висота	200 mm
Загальна ширина	96 mm
Загальна вага	2,48 kg

КРОНШТЕЙН

Матеріал корпусу	Нержавіюча сталь, важка
Вила Форма	Широка
Поворотний вузол	Дві м'ячі перегони
Колір	Нержавіюча сталь
Офсет (Зсув)	60 mm
Радіус повороту	167 mm
Поворотне з’єднання	334 mm

КОЛЕСО

Tread hardness	м’який
Матеріал тіла	Поліамід
Матеріал протектору	Еластична шина, без маркування, вулканізована
Носіння	Прецизійний кульковий підшипник
Колір Колесо	Срібно-сірий (RAL7001)
Захист різьби	З різьбовим поручителем
Діаметр	160 mm
Протектор	30 mm
Ширина тіла	46 mm
Твердість Протектор (A)	63 Прибережна A

ВСТАНОВЛЕННЯ

Тип налаштування	Прямокутна пластина
Довжина пластини	137 mm
Ширина тарілки	105 mm
Довжина отвору для планшета (мінімальна)	75 mm
Довжина отвору для планшета (максимальна)	80 mm
Ширина отвору для планшета (максимальна)	105 mm
Діаметр отвору планшета	11 mm

© Copyright 2026 TENTE International GmbH

ALPHA STAINLESS

8477UFD160P63

EAN 4031582354935

BETTER MOBILITY. BETTER LIFE.

Креслення продукту

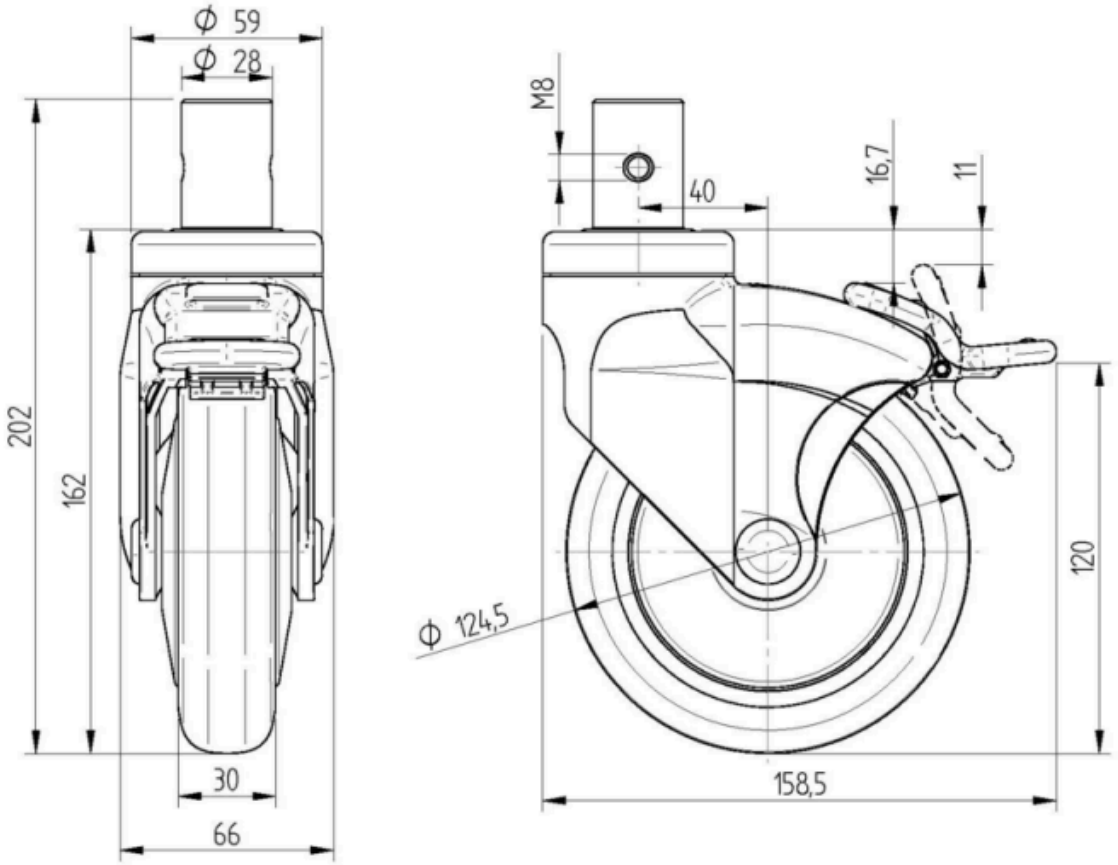

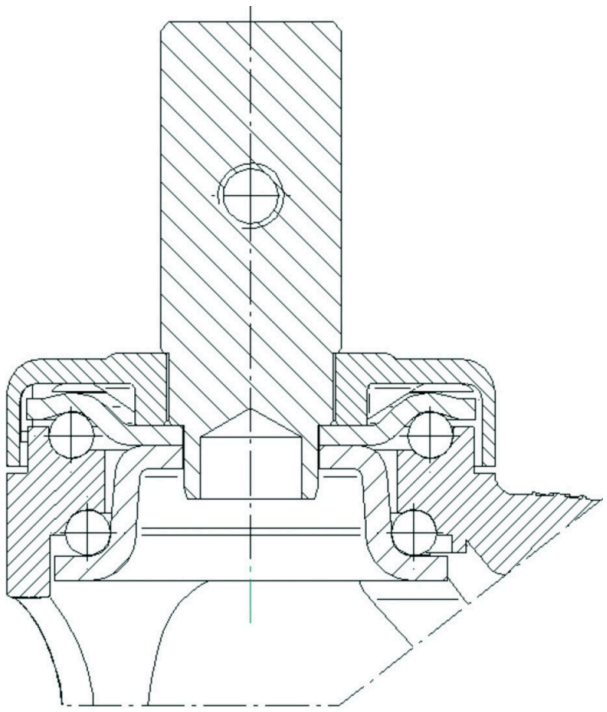

© Copyright 2026 TENTE International GmbH