PRODUKTINFORMATION

PURETECH

PVR 250x60-Ø25

EAN 4031582321340



Billedet kan afvige fra det oprindelige produkt

YDEEVNE

Rullemodstand	●●●○○
Kørselsstøj	●●●●○
Abrasion	●●●○○
Rustbeskyttelse	●●●○○

PRIMÆRE EGENSKABER

Produktnavn	Puretech
Type	Hjul
Standard	EN12532 – Transportudstyr
Belastning ved 4 km/t	295 kg
Elektrisk ledende	Nej
Rustfri	Nej
Belastning Statisk	590 kg
Temperaturområde (minimum)	-20 °C
Temperaturområde (maksimum)	60 °C
Samlet vægt	2,87 kg

HJUL

Fælgmateriale	Polypropylen
Hjulbanemateriale	Massiv gummi, sort
Leje	Rulleleje
Hjul farve	Grafit sort (RAL9011)
Trådfang	Uden trådfang
Diameter	250 mm
Hjulbane bredde	60 mm
Aksel Huldiameter	25 mm
Navlængde	74 mm
Fælgbredde	60 mm
Hårdhed af Hjulbane (A)	80 Shore A

© Copyright 2026 TENTE International GmbH

PURETECH

PVR 250x60-Ø25

EAN 4031582321340

Bestillingsnummer 00050608

Produkttegninger

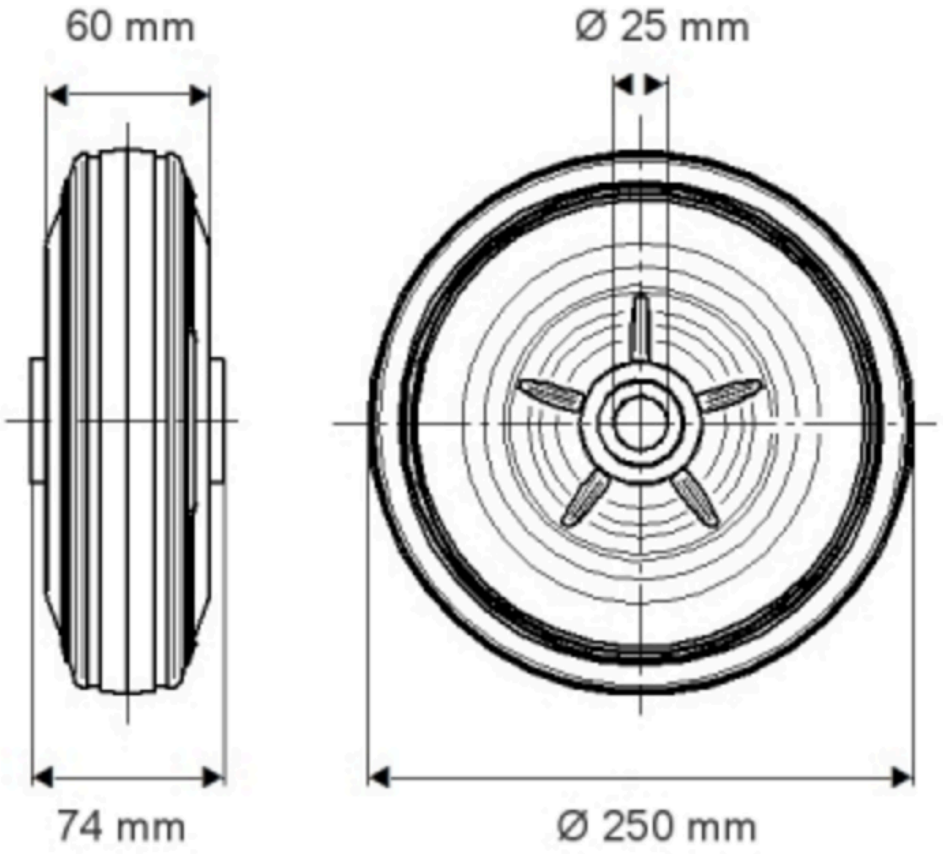

© Copyright 2026 TENTE International GmbH