PRODUKTINFORMATION

E-DRIVE OPTIMA

EDOAUFF125P60

BETTER MOBILITY. BETTER LIFE.

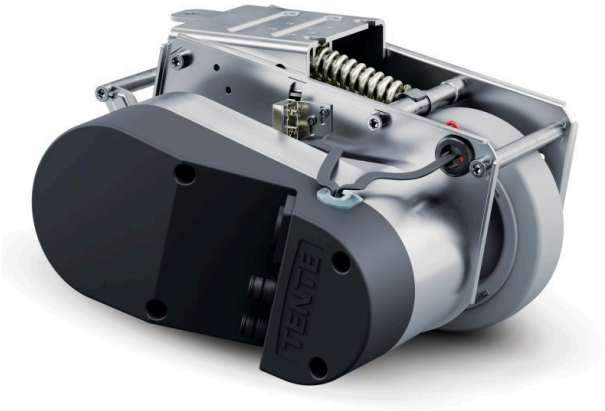

Bild kann vom Originalprodukt abweichen

HAUPTMERKMALE

Produktname	E-Drive optima
Typ	Antriebseinheit
Elektrisch-leitfähig	Nein
Rostfrei	Nein
Gesamtgewicht	7,26 kg
Länge	Max. 315 mm (Notschalter betätigt)
Raddurchmesser	125 mm, Verschleißgrenze Ø 115 mm
Radlauffläche	Nichtmarkierendes Vollgummi, Shore A 63
Radbreite	35 mm
Breite	231 mm
Maximale Schubkraft	25
Maximale Hubkraft / Anpressdruck	400
Höhe in Ausgangsposition	140 mm
Einbauhöhe	170 mm
Notentriegelung	Mechanisch
Schutzart	IPX4 (Spritzwasser von allen Seiten, alle Stecker eingesteckt)
Zulässige Umgebungstemperatur	Betriebstemperatur 5°C bis 40°C, Luftfeuchtigkeit 90%, nicht kondensierend
Gewicht	7,25 kg
Maximale Geschwindigkeit	6 km/h
Bodenabstand	30 mm
Bodenunebenheit (Minimum)	-15 mm
Bodenunebenheit (Maximum)	15 mm
Zulässige Lagertemperatur (Minimum)	-10 °C
Zulässige Lagertemperatur (Maximum)	45 °C

© Copyright 2026 TENTE International GmbH

E-DRIVE OPTIMA

EDOAUFF125P60

BETTER MOBILITY. BETTER LIFE.

GEHÄUSE

Gehäusematerial	Elektrisch
Gabelform	Antrieb

RAD

Material des Radkörpers	Polyamid
Material der Lauffläche	Elastikreifen, spurlos, vulkanisiert
Lager	Flanschrad
Durchmesser	125 mm

BEFESTIGUNG

Befestigungsart	Rechteckige Platte

© Copyright 2026 TENTE International GmbH

E-DRIVE OPTIMA

EDOAUFF125P60

BETTER MOBILITY. BETTER LIFE.

Produktzeichnungen

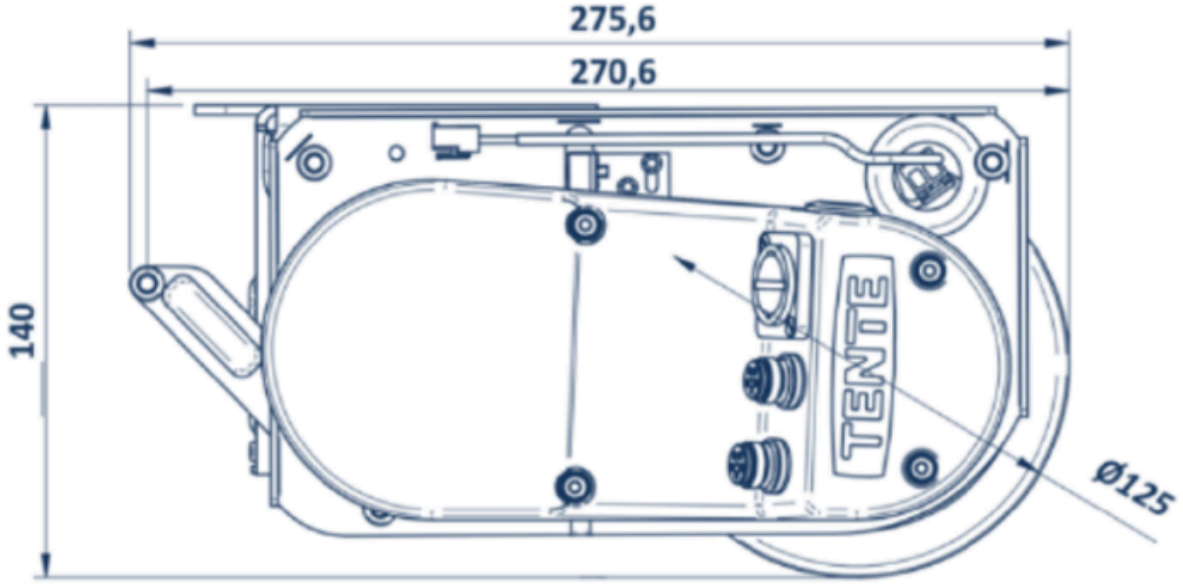

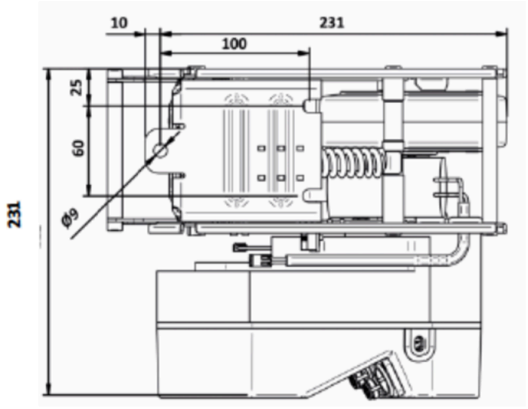

© Copyright 2026 TENTE International GmbH