INFORMATIONS SUR LE PRODUIT

INTEGRAL

2046XSX200R26-28S45 D 9002 4xM8 W

EAN 4031582342086



L'image peut différer du produit d'origine

PERFORMANCE

Performance du rouleau	●●●○○
Bruit de mouvement	●●●○○
Attrition	●●●●○
Résistance à la corrosion	●●●○○

ATTRIBUTS DE BASE

Nom du produit	Integral
Type	Roulette pivotante avec central, Blocage total
Standard	EN12531 - Roulettes de lit d'hôpital
Capacité de charge à 3 km/h	150 kg
Capacité de charge à 4 km/h	150 kg
Conducteur électrique	Oui
Inoxydable	Non
Statique Capacité de charge	450 kg
Plage de température (minimale)	-25 °C
Plage de température (maximale)	80 °C
Hauteur	229 mm
Largeur totale	70 mm
Poids global	1.59 kg
Certification	Testé et surveillé par TÜV Süd

CHAPE

Matériau de la chape	Tôle d'acier, moyenne
Forme Chape	Fermé
Pivot	Roulement à billes de précision
Couleur de la chape	Gris blanc (RAL9002)
Déport	60 mm
Rayon d'encombrement	160 mm
Diamètre d'encombrement	320 mm
Diamètre du dôme	70 mm

ROUE

Matériau du corps	Polyamide, conducteur électrique
Bandage	Polyuréthane, Injecté, conducteur électrique
Roulement	Roulement à billes de précision, Étanche
Couleur du bandage de roue	Gris ardoise (similaire à RAL7015)
Couleur Roue	Gris ardoise (RAL7015)
Pare-fils	Garde-filet intégré
Diamètre	200 mm
Largeur du Bandage	35 mm
Largeur du corps	35 mm
Dureté du Bandage (D)	59 Shore D

RACCORD

Type de raccord	Tige avec Trou de came pour barres profilées
Diamètre Œil	28 mm
Longueur Œil	96 mm
Position du filetage de l'Œil	19 mm
Quantité de trous de montage Œil	4
Astuce	Les lits lavables doivent être Étanche dans la zone d'ajustement par le fabricant du lit de l'hôpital.

Prix IF Design

Prix Red Dot Design

© Copyright 2026 TENTE International GmbH

INTEGRAL

2046XSX200R26-28S45 D 9002 4xM8 W

EAN 4031582342086

BETTER MOBILITY. BETTER LIFE.

Dessins du produit

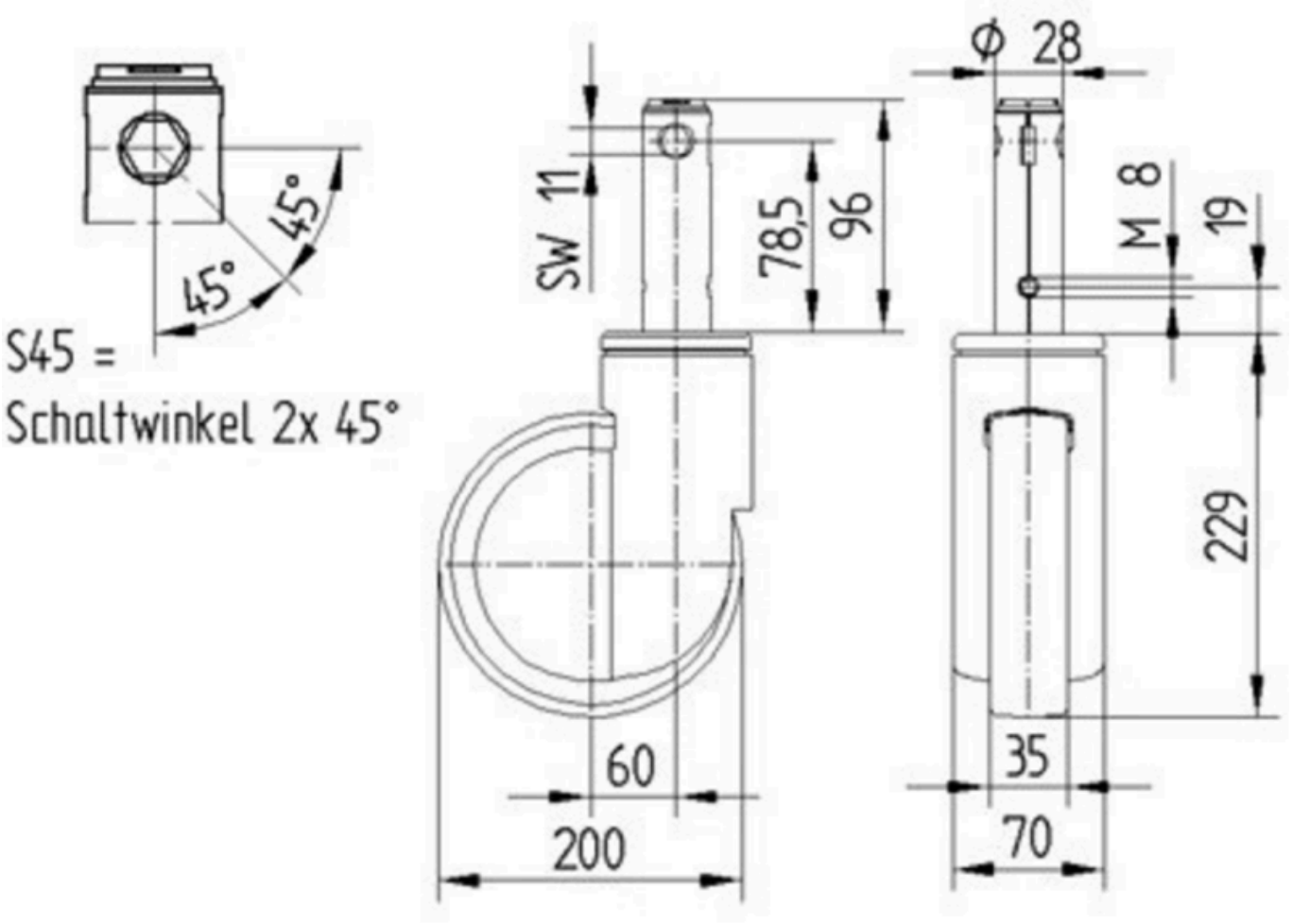

Prix IF Design

Prix Red Dot Design

© Copyright 2026 TENTE International GmbH