PRODUKTINFORMATION

LINEA SAFETY

592DUAP075L51-10 7001/7015

EAN 4031582378269

BETTER MOBILITY. BETTER LIFE.



Billedet kan afvige fra det oprindelige produkt

YDEEVNE

Rullemodstand	●●○○○
Kørselsstøj	●●●○○
Abrasion	●●●○○
Rustbeskyttelse	●●●○○

PRIMÆRE EGENSKABER

Produktnavn	Linea safety
Type	Automatisk bremsesystem
Standard	EN12528 - Møbelhjul
Belastning ved 3 km/t	100 kg
Elektrisk ledende	Nej
Rustfri	Nej
Belastning Statisk	200 kg
Temperaturområde (minimum)	-20 °C
Temperaturområde (maksimum)	60 °C
Byggehøjde	75,5 mm
Samlet bredde	55 mm
Samlet vægt	0,19 kg

GAFFEL

Materialer til boliger	Polyamid
Gaffel Form	Dobbelt Hjul
Drejekrans	Stift, drejelig
Farve	Sølvgrå (RAL7001)
Udladning	23 mm
Udfaldsradius	65 mm
Udfaldsdiameter	130 mm
Dome-diameter	30 mm
Tip	Kraft til at frigøre 23 N og fjederslaglængde 8 mm.

HJUL

Fælgmateriale	Polyamid
Hjulbanemateriale	Polyuretan, Indsprøjtet
Leje	Præcisionskugleleje
Hjulbane-farve	Skifergrå (RAL7015)
Hjul farve	Skifergrå (RAL7015)
Trådfang	Med trådfang
Diameter	75 mm
Hjulbane bredde	15 mm
Aksel Huldiameter	0 mm
Navlængde	0 mm
Fælgbredde	15 mm
Hårdhed af Hjulbane (A)	92 Shore A

MONTERING

Monteringstype	Hul til montagesplit til B10-fitting
Bolt Huldiameter	10 mm

Deutscher Designer Club

Interzum Award

IF Design Award

© Copyright 2026 TENTE International GmbH

LINEA SAFETY

592DUAP075L51-10 7001/7015

EAN 4031582378269

Bestillingsnummer 00771095

Produkttegninger

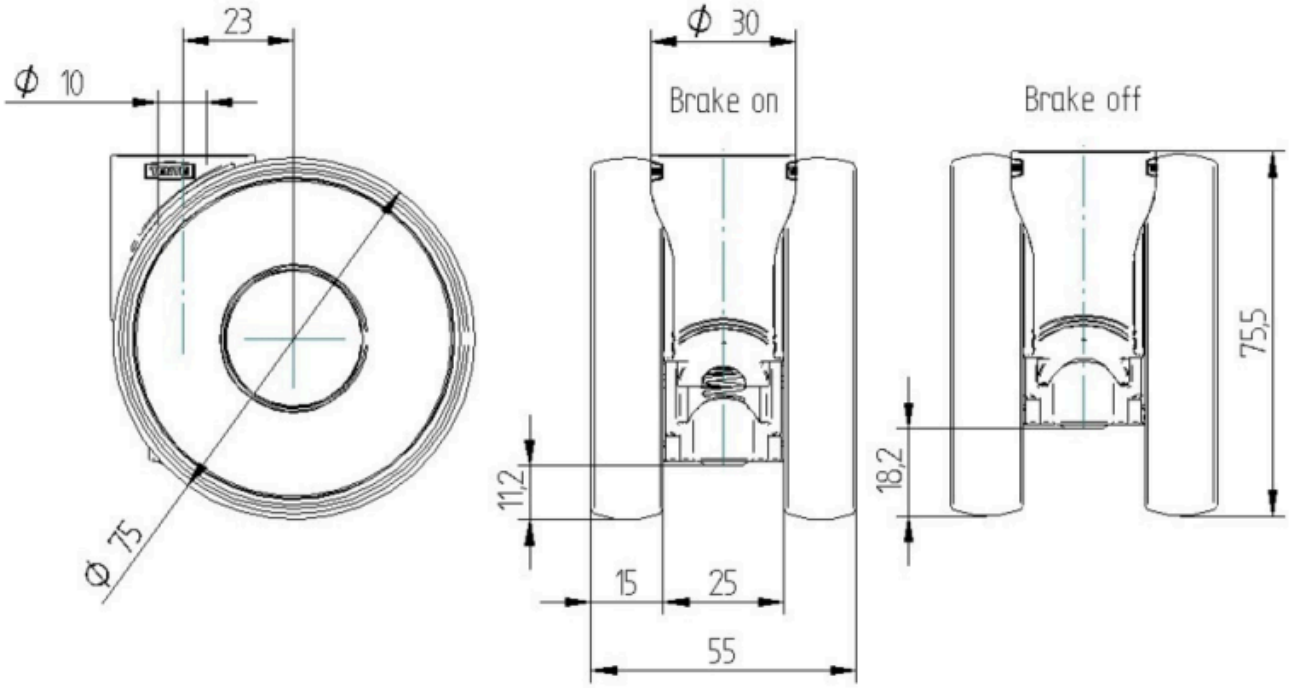

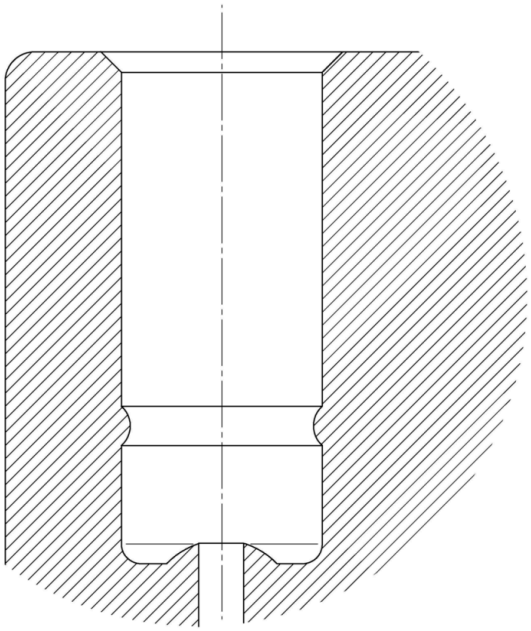

Deutscher Designer Club

Interzum Award

IF Design Award

© Copyright 2026 TENTE International GmbH