INFORMAZIONI DI PRODOTTO

SUPRATECH

PJR 100x32-Ø12 HL44,4

EAN 4031582320527



L'immagine può differire dal prodotto originale

PRESTAZIONI

Prestazioni di rotolamento	●●●○○
Rumore	●●●●○
Attrito	●●●○○
Resistenza alla corrosione	●●●○○

ATTRIBUTI PRINCIPALI

Nome del prodotto	Supratech
Tipo	Ruota
Standard	EN12532 - Attrezzature di trasporto
Portata a 4 km/h	80 kg
Elettricamente conduttivo	No
Inossidabile	No
Portata statica	160 kg
Intervallo di temperatura (minimo)	-20 °C
Intervallo di temperatura (massimo)	60 °C
Peso complessivo	0,17 kg

RUOTA

Materiale del corpo	Polipropilene
Materiale del battistrada	Gomma termoplastica
Cuscinetto	Cuscinetto a rulli
Colore Ruota	Grigio argento (RAL7001)
Parafili	Senza parafili
Diametro	100 mm
Larghezza battistrada	32 mm
Asse diametro del foro	12 mm
Lunghezza mozzo	44,4 mm
Larghezza corpo	32 mm
Durezza del Battistrada (A)	87 Shore A

© Copyright 2026 TENTE International GmbH

SUPRATECH

PJR 100x32-Ø12 HL44,4

EAN 4031582320527

Numero d'ordine 00030822

Disegni del prodotto

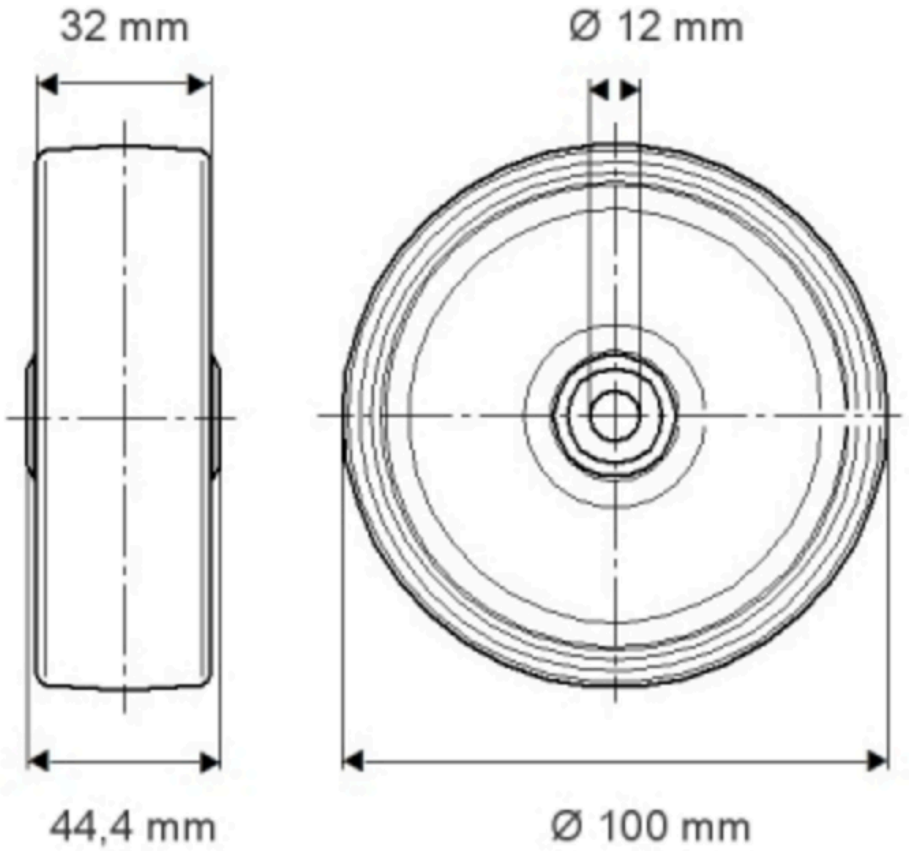

© Copyright 2026 TENTE International GmbH