PRODUCTINFORMATIE

BASETECH

POR 108x36-Ø12 HL44,4

EAN 4031582320794



Afbeelding kan verschillen van het oorspronkelijke product

WIEL

Wielkern materiaal	Polypropyleen
Materiaal loopvlak	Identiek met wielkern
Lager	Rollager
Kleur Wiel	Grafietzwart (RAL9011)
Afdekkapjes	Zonder afdekkapjes
Diameter	108 mm
Breedte Loopvlak	36 mm
Asgatdiameter	12 mm
Naaflengte	44,4 mm
Breedte wielkern	36 mm
Hardheid van het loopvlak (D)	65 Shore D

PRESTATIES

Rolprestaties	●●●○○
Bewegingsgeluid	●●●○○
Verloop	●●●●○
Corrosieweerstand	●●●○○

KERNKENMERKEN

Productnaam	Basetech
Type	Wiel
Standaard	EN12532 - Transportuitrusting
Draagvermogen bij 4 km/u	160 kg
Elektrisch geleidend	Nee
Roestvrij	Nee
Statisch Draagvermogen	320 kg
Temperatuurbereik (minimaal)	-20 °C
Temperatuurbereik (maximaal)	60 °C
Totaal gewicht	0,15 kg

© Copyright 2026 TENTE International GmbH

BASETECH

POR 108x36-Ø12 HL44,4

EAN 4031582320794

Bestelnummer 00030953

Producttekeningen

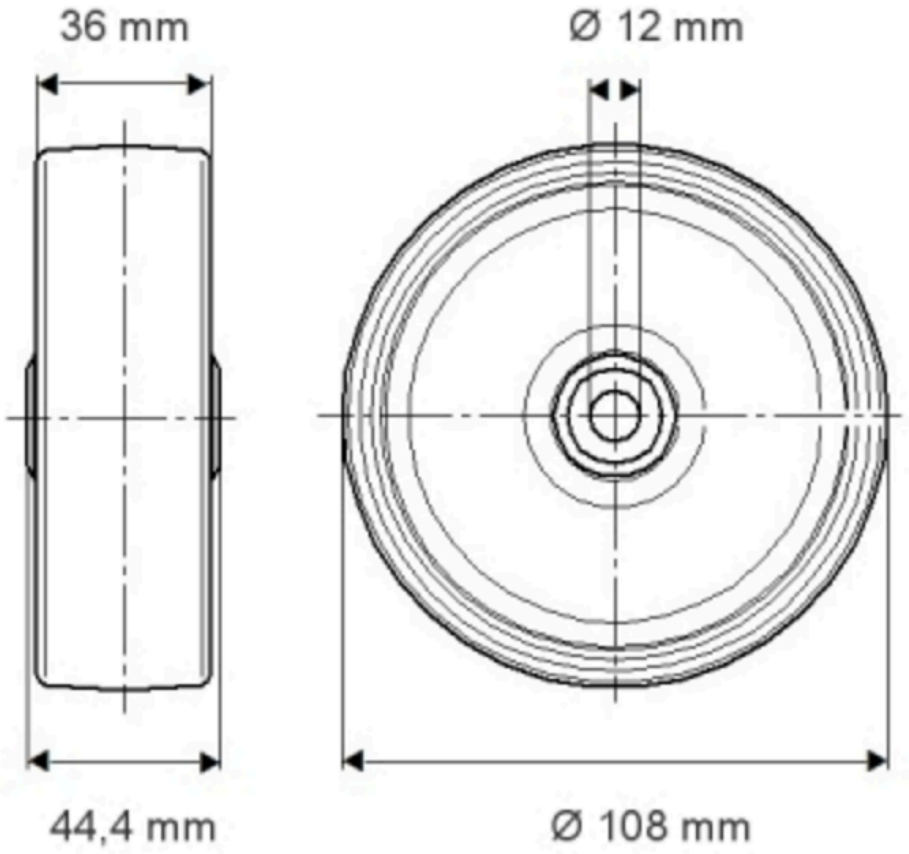

© Copyright 2026 TENTE International GmbH