INFORMACIÓN DEL PRODUCTO

AGILA

2477UAP150R05-28 M8/19

EAN 4031582302332



La imagen puede diferir del producto original

RENDIMIENTO

Rendimiento del rodillo	●●●○○
Ruido de movimiento	●●●○○
Desgaste	●●●●○
Resistencia a la corrosión	●●●○○

ATRIBUTOS PRINCIPALES

Nombre del producto	Agila
Tipo	Rueda giratoria con Freno total
Estándar	EN12530 - Dispositivos Ruedas
Capacidad de carga a 3 km/h	100 kg
Conductivo eléctrico	No
Inoxidable	No
Capacidad de carga estática	200 kg
Rango de temperatura (mínimo)	-25 °C
Rango de temperatura (máximo)	80 °C
Altura total	188 mm
Ancho total	60 mm
Peso total	1.33 kg

SOPORTE

Material de la carcasa	Chapa de acero, mediana
Forma de Horquilla Forma	Ancho
Rodamiento giratorio	Dos carreras de bolas
Color	Pasivado azul
Desplazamiento	36 mm
Radio de giro	131 mm
Interferencia de giro	262 mm
Diámetro del domo	60 mm

ARO

Material del cuerpo	Poliamida
Material de la banda de rodadura	Poliuretano, Inyectado
Cojinete	Rodamiento de bolas de precisión
Color Aro	Gris plateado (RAL7001)
Protectores de hilo	Con protector de roscas
Diámetro	150 mm
Ancho de Banda de rodadura	32 mm
Anchura del cuerpo	32 mm
Dureza de la Banda de rodadura (A)	92 Shore A
Dureza de la Banda de rodadura (D)	42 Shore D

AJUSTE

Tipo de ajuste	Sólida Espiga, redonda
Diámetro del Perno	28 mm
Longitud del Perno	45 mm
Posición de la rosca del Perno	19 mm
Cantidad de orificios de montaje del Perno	2

© Copyright 2026 TENTE International GmbH

AGILA

2477UAP150R05-28 M8/19

EAN 4031582302332

Número de pedido 00030249

Planos del producto

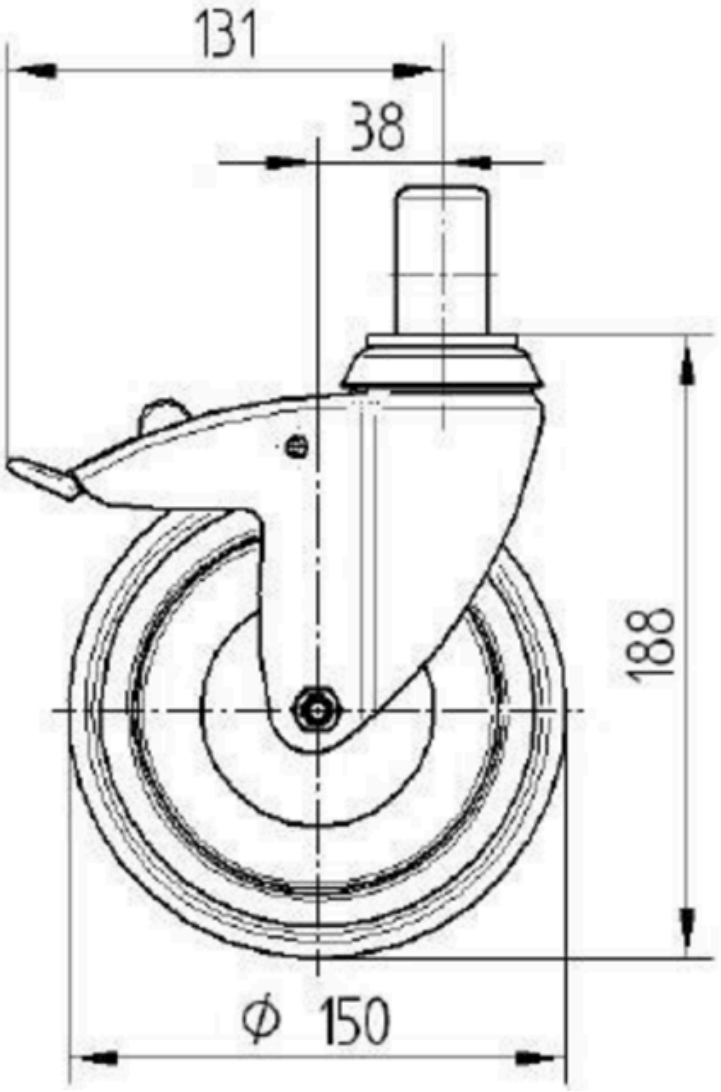

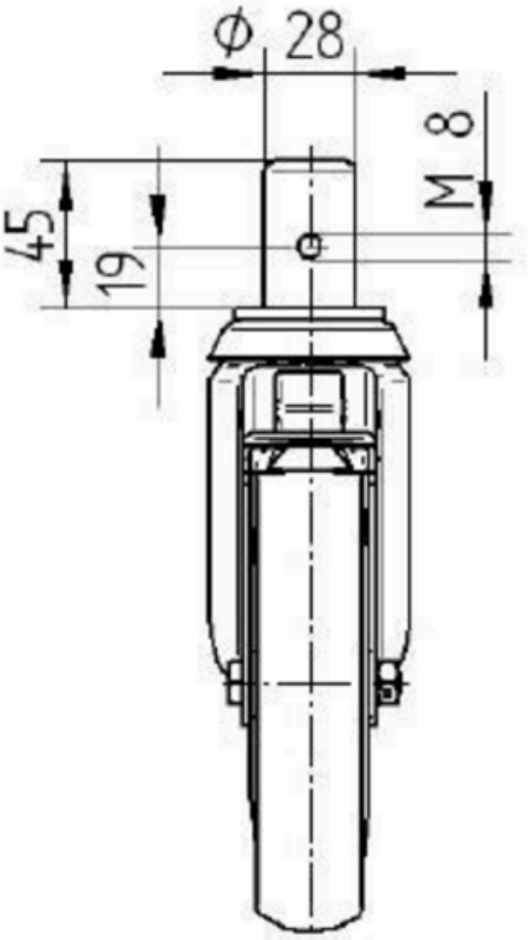

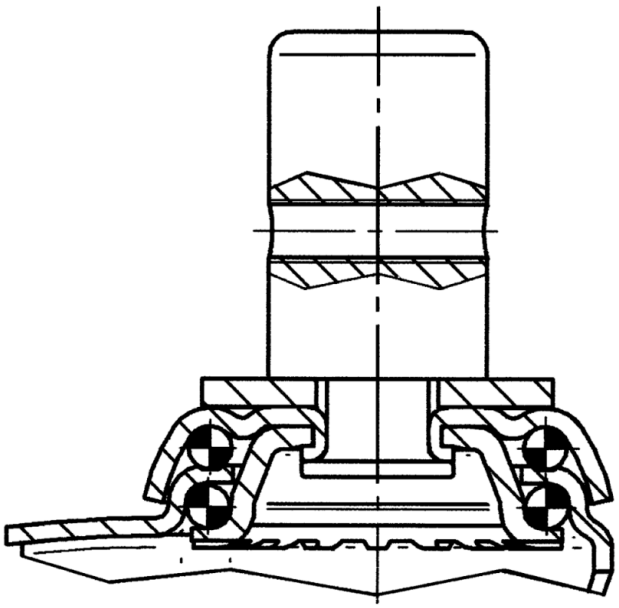

© Copyright 2026 TENTE International GmbH