INFORMĀCIJA PAR PRODUKTU

AGILA TWIN

2976PJH075P54 offset-28 no-Cr-VI

EAN 4031582302875

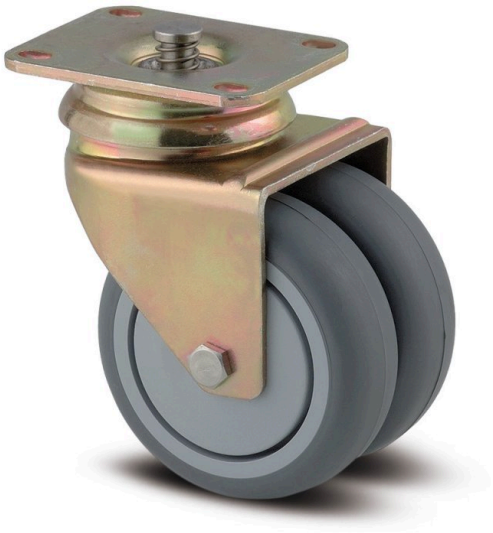

Attēls var atšķirties no oriģinālā produkta

VEIKTSPĒJA

Ruļļa veiktspēja	●●●○○
Kustības troksnis	●●●●○
Nodilums	●●●○○
Korozijas izturīgs	●●●○○

PAMATA ATRIBŪTI

Produkta nosaukums	Agila twin
Korpusa tips	Grozāmais atbalsta ritenis ar kopējo, centrālo bloķēšanu
Standarta	EN12530 - Ierīču atbalsta riteņi
Kravnesība pie 3 km/h	100 kg
Elektrovadītspējīga	Nē
Nerūsējošais	Nē
Statiskā kravnesība	200 kg
Temperatūras diapazons (minimālais)	-20 °C
Temperatūras diapazons (maksimālais)	60 °C
Kopējais augstums	103 mm
Kopējais platums	71 mm
Kopējais svars	0,58 kg

KRONŠTEINIS

Mājokļa materiāls	Tērauda loksne, vidēja
Dakšas forma	Dubultā riteņa kronšteinis
Grozāmais gultnis	Divu bumbu sacīkstes
Krāsa	Dzelteni pasivēta
Ofsets	28 mm
Pagrieziena rādiuss	65,5 mm
Grozāms savienojums	131 mm
Kupola diametrs	65 mm

RITENIS

Korpusa materiāls	Polipropilēns
Protektora materiāls	Termoplastiskas gumija
Gūltnis	Cuscinetto piano
Ritenis krāsa	Pelēks šīferis (RAL7015)
Izplešanās armatūra	Ar vītņu aizsargu
Diametrs	75 mm
Protektora platums	25 mm
Korpusa platums	25 mm
Protektora cietība (A)	87 Krasts A

UZSTĀDĪŠANA

Uzstādīšanas veids	Taisnstūra plāksne ar bremžu elementiem
Plāksnes garums	70 mm
Plāksnes platums	55 mm
Plāksnes atveres garums (minimālais)	51 mm
Plāksnes atveres garums (maksimālais)	41 mm
Plāksnes atveres platums (minimālais)	51 mm
Plāksnes atveres platums (maksimālais)	57 mm
Plāksnes atveres diametrs	5,5 mm

© Copyright 2026 TENTE International GmbH

AGILA TWIN

2976PJH075P54 offset-28 no-Cr-VI

EAN 4031582302875

Pasūtījuma numurs 00028313

Produkta rasējumi

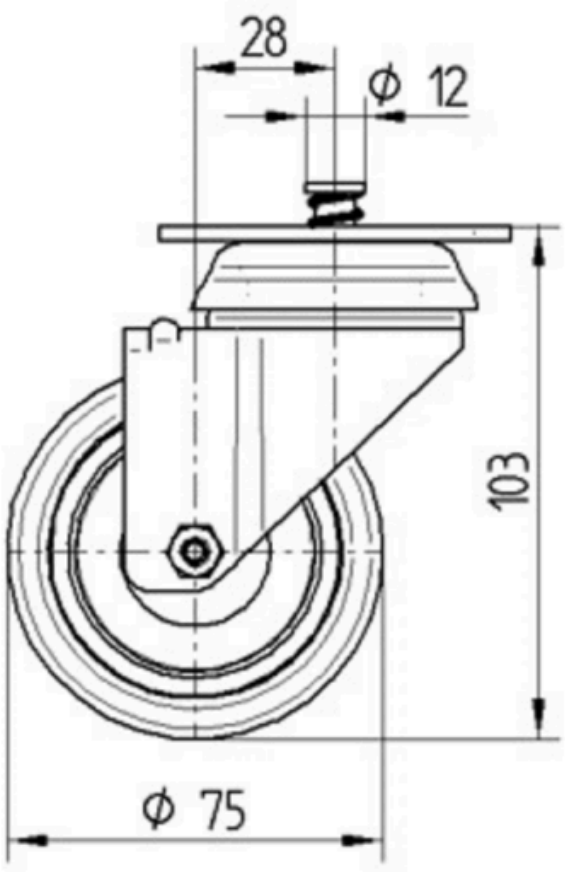

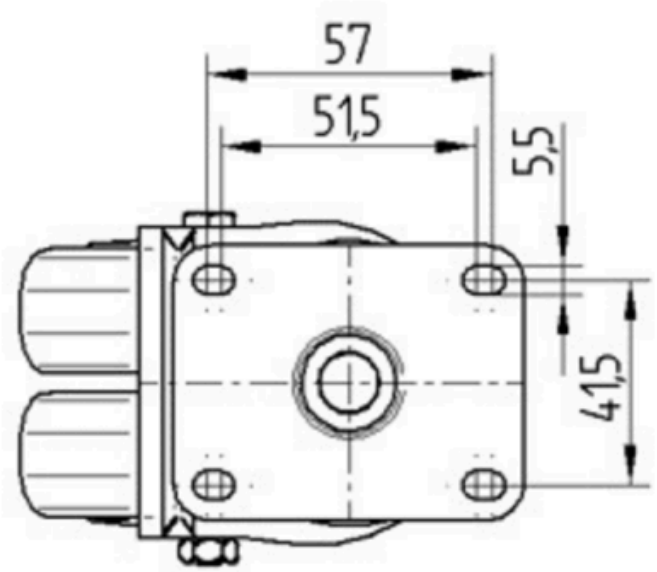

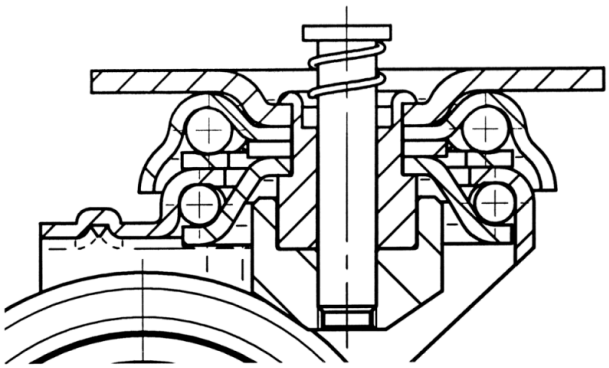

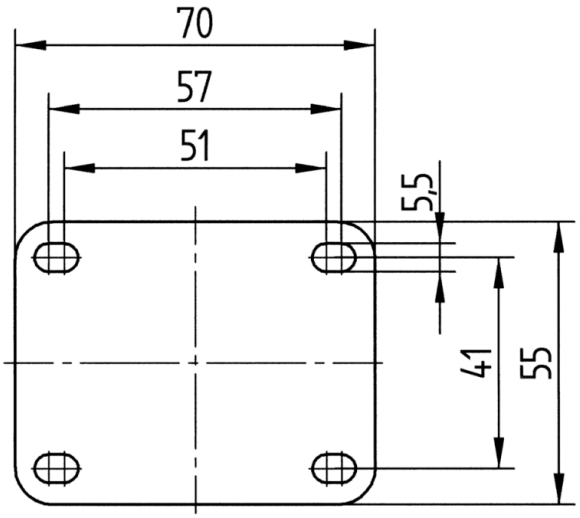

© Copyright 2026 TENTE International GmbH