INFORMATIONS SUR LE PRODUIT

# DURATECH

## UOO160x40-Ø20 HL58

EAN 4031582442731



Image non contractuelle, peut différer du produit d'origine

### PERFORMANCE

| | |
|---|---|
| Performance de roulage | ●●●○○ |
| Bruit de mouvement | ●●●○○ |
| Usure | ●●●●● |
| Résistance à la corrosion | ●●●○○ |

### ATTRIBUTS PRINCIPAUX

| | |
|---|---|
| Nom du produit | Duratech |
| Type | Roue |
| Norme | EN12532 - roulette de manutention |
| Capacité de charge à 4 km/h | 500 kg |
| Conducteur d'électricité | Non |
| Inoxydable | Non |
| Capacité de charge statique | 1000 kg |
| Plage de température (minimale) | -40 °C |
| Plage de température (maximale) | 80 °C |
| Poids | 0,45 kg |

### ROUE

| | |
|---|---|
| Corps de roue | Polyamide |
| Bandage | Identique au corps de roue |
| Roulement | Moyeu lisse |
| Pare-fils | Sans pare-fils |
| Diamètre | 160 mm |
| Largeur du bandage | 40 mm |
| Diamètre de l'alésage | 20 mm |
| Longueur de moyeu | 58 mm |
| Dureté du bandage (D) | 75 Shore D |

© Copyright 2026 TENTE International GmbH

# DURATECH

UOO160x40-Ø20 HL58

EAN 4031582442731

BETTER MOBILITY. BETTER LIFE.

## Dessins du produit

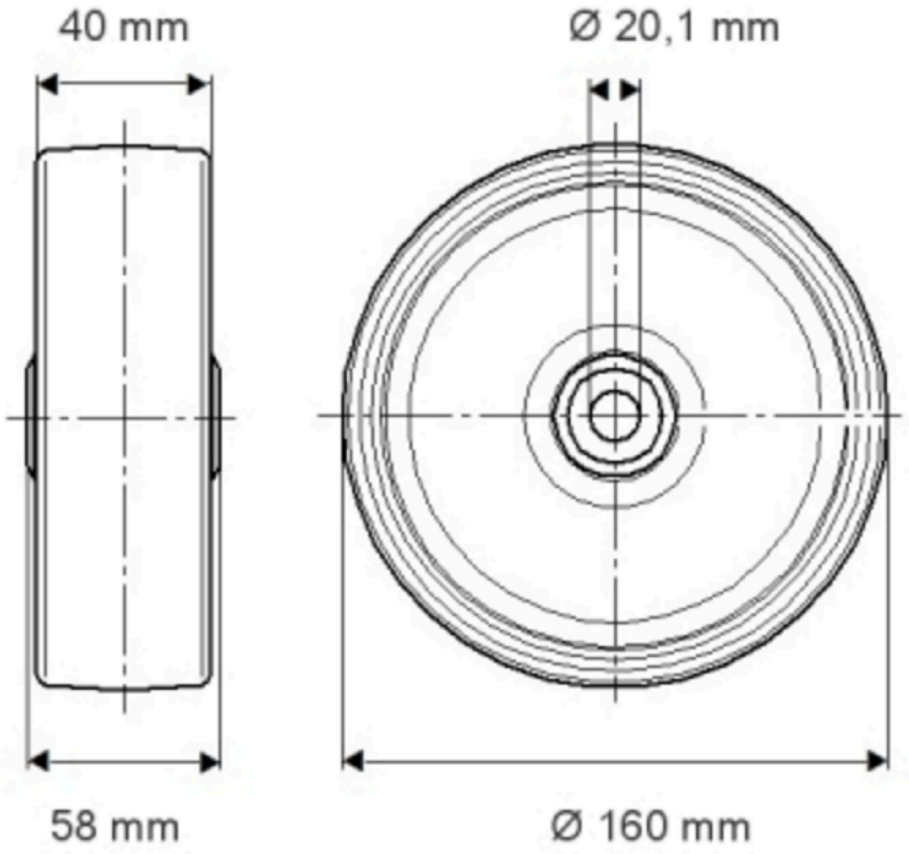


© Copyright 2026 TENTE International GmbH